令　和　２　年　度　着　手

団　体　営　土　地　改　良　事　業　計　画　書

池田清水谷地区　　区　画　整　理　事　業

【　農　地　等　高　度　利　用　促　進　事　業　】

（　令　和　７　年　度　第　２　回　変　更　）

池　　田　　町

令和2年度着工　区画整理事業　池田清水谷地区　農地等高度利用促進事業(担い手育成型)

変　更　理　由　書

Ⅰ.変　更　の　内　容

1．地　積

現　況　　単位：ha

換地区名＼地目		田	畑	その他	道水路敷	計
全区	変　更　前	14.0	0.0	0.0	2.0	16.0
	変　更　後	13.5	0.0	0.2	2.2	15.9
	増減（△）	△ 0.5	0.0	0.2	0.2	△ 0.1
計	変　更　前	14.0	0.0	0.0	2.0	16.0
	変　更　後	13.5	0.0	0.2	2.2	15.9
	増減（△）	△ 0.5	0.0	0.2	0.2	△ 0.1

計　画　　単位：ha

換地区名＼地目		田	畑	その他	道水路敷	計
全区	変　更　前	12.9	0.0	0.1	3.0	16.0
	変　更　後	12.2	0.2	0.2	3.3	15.9
	増減（△）	△ 0.7	0.2	0.1	0.3	△ 0.1
計	変　更　前	12.9	0.0	0.1	3.0	16.0
	変　更　後	12.2	0.2	0.2	3.3	15.9
	増減（△）	△ 0.7	0.2	0.1	0.3	△ 0.1

2．主 要 工 事 計 画

区画整理事業

項　　目		変　更　前	変　更　後	備　　考
全区	整地工	12.9 ha	12.2 ha	0.7 haの減
	道路工	3.01 km	2.73 km	0.28 Kmの減
	用水路工	4.72 km	4.16 km	0.56 Kmの減
	排水路工	1.98 km	2.37 km	0.39 Kmの増
	暗渠排水工	12.9 ha	0.8 ha	12.1 haの減

３．事　業　費　　（千円）

区　　分	変　更　前	変　更　後	増　　減
事　業　費	400,000	460,000	60,000
事　務　費	0	0	0
計	400,000	460,000	60,000

４．工事予定期間

着　　工	（　〃　） 令　和　2　　年　度
完了予定	（　〃　） 令　和　7　　年　度

Ⅱ．計画変更を必要とする理由

１．事業施行に係る地域の変更

・土地利用計画の見直しにより、農用地の一部を編入及び除外する。

２．主要工事の変更

（単位：千円）

【工法変更】

整地工	当初、区画嵩上げにより客土材を70,000㎥必要とされていたが、嵩上げをしない切盛区画において、掘削施工中に粘性土が確認され、切盛田には適さないと判断したことによる客土量の増。	1.0式	15,000
道路工	堂谷川を農業用機械が横断するには県道を通行する必要があり、県道への進入の際には通行車両との危険性があるとともに県道を汚してしまう等の問題が発生していた。 農道に堂谷川の横断工を取り付けてほしいとの地元要望があったため床版橋を追加したことによる増。	1.0式	24,000
	舗装のひび割れ箇所が多く、当初見込んでいた撤去運搬等が増えたことによる増。	1.0式	16,000
用水路工	資材等高騰による増	1.0式	24,660
排水路工	一部区画において山腹からの湧水が確認されたことから、対策工として開水路を設置し水田への流入を防止することによる増	1.0式	21,000

【事業量変更】

整地工	土地利用計画の見直しにより、一定地域の減	A=　△0.7ha	△ 10,484
道路工	土地利用計画および区画形状の見直しにより、道路延長の減	L= △282.9m	△ 2,319
用水路工	土地利用計画および区画形状の見直しにより、用水路延長の減	L= △561.5m	△ 12,586
排水路工	土地利用計画および区画形状の見直しにより、排水路延長の増	L=　387.9m	12,238
暗渠排水工	土地利用計画の見直しにより、暗渠排水工の減	A=　△12.1ha	△ 28,470
測量試験費	事業量変更による増	1.0式	8,493
換地費	区画整理面積の減に伴う減	1.0式	△ 7,532

３．事業費の変更　　（千円）

自 然 増 減	0
工 法 変 更	100,660
事 業 量 変 更	△ 40,660
計	60,000

目　　次

第１章 目　的 ・・ 1

第２章 地域及び地積 ・・・・・・・・・・・・・・・・・・・・・・・・・・・・・・・・・・・・ 1
　第１節　地　域 ・・・・・・・・・・・・・・・・・・・・・・・・・・・・・・・・・・・・・・ 1
　第２節　地　積 ・・・・・・・・・・・・・・・・・・・・・・・・・・・・・・・・・・・・・・ 1

第３章 現　況 ・・ 1
　第１節　気象及び海象 ・・・・・・・・・・・・・・・・・・・・・・・・・・・・・・・・・・ 1
　　１．一般気象 ・・・・・・・・・・・・・・・・・・・・・・・・・・・・・・・・・・・・・・ 1
　　２．特殊気象 ・・・・・・・・・・・・・・・・・・・・・・・・・・・・・・・・・・・・・・ 2
　　３．海　　象 ・・・・・・・・・・・・・・・・・・・・・・・・・・・・・・・・・・・・・・ 2
　第２節　土地状況 ・・・・・・・・・・・・・・・・・・・・・・・・・・・・・・・・・・・・ 2
　　１．地形、土壌及び侵食の程度 ・・・・・・・・・・・・・・・・・・・・・・・・・・・・ 2
　　２．土地分類 ・・・・・・・・・・・・・・・・・・・・・・・・・・・・・・・・・・・・・・ 3
　　３．土地利用の状況 ・・・・・・・・・・・・・・・・・・・・・・・・・・・・・・・・・・ 3
　　４．土地所有の状況 ・・・・・・・・・・・・・・・・・・・・・・・・・・・・・・・・・・ 3
　第３節　水利状況 ・・・・・・・・・・・・・・・・・・・・・・・・・・・・・・・・・・・・ 4
　　１．用水状況 ・・・・・・・・・・・・・・・・・・・・・・・・・・・・・・・・・・・・・・ 4
　　２．排水状況 ・・・・・・・・・・・・・・・・・・・・・・・・・・・・・・・・・・・・・・ 7
　　３．河川状況 ・・・・・・・・・・・・・・・・・・・・・・・・・・・・・・・・・・・・・・ 9
　第４節　道路概況 ・・・・・・・・・・・・・・・・・・・・・・・・・・・・・・・・・・・・ 10
　　１．道路概況 ・・・・・・・・・・・・・・・・・・・・・・・・・・・・・・・・・・・・・・ 10
　　２．主要道路一覧表 ・・・・・・・・・・・・・・・・・・・・・・・・・・・・・・・・・・ 11
　第５節　地域農業の概況 ・・・・・・・・・・・・・・・・・・・・・・・・・・・・・・・・ 11
　　１．産業別就業人口 ・・・・・・・・・・・・・・・・・・・・・・・・・・・・・・・・・・ 11
　　２．経営耕地広狭別農家数及び耕地の分散状況
　　並びに専兼業別農家数 ・・・・・・・・・・・・・・・・・・・・・・・・・・・・・・・・ 11
　　３．動力農機具及び主要家畜頭数 ・・・・・・・・・・・・・・・・・・・・・・・・・・ 11
　　４．主要作物作付状況 ・・・・・・・・・・・・・・・・・・・・・・・・・・・・・・・・・ 12
　　５．農業の動向 ・・・・・・・・・・・・・・・・・・・・・・・・・・・・・・・・・・・・ 12
　第６節　地域環境の概況 ・・・・・・・・・・・・・・・・・・・・・・・・・・・・・・・・ 12

第４章 一般計画 ・・・・・・・・・・・・・・・・・・・・・・・・・・・・・・・・・・・・・・ 13
　第１節　事業計画の要旨 ・・・・・・・・・・・・・・・・・・・・・・・・・・・・・・・・ 13
　　１．要　　旨 ・・・・・・・・・・・・・・・・・・・・・・・・・・・・・・・・・・・・・・ 13
　　２．事業別面積 ・・・・・・・・・・・・・・・・・・・・・・・・・・・・・・・・・・・・ 13

第２節　営農計画及び土地利用計画 ・・・・・・・・・・・・・・・・・・・・・・・・・・・・ 13
１．営農計画の概要 ・・・・・・・・・・・・・・・・・・・・・・・・・・・・・・・・ 13
２．土地利用区分 ・・・・・・・・・・・・・・・・・・・・・・・・・・・・・・・・ 13
３．作付方式 ・・・・・・・・・・・・・・・・・・・・・・・・・・・・・・・・・・ 14
４．生産計画 ・・・・・・・・・・・・・・・・・・・・・・・・・・・・・・・・・・ 14
５．労働改善計画 ・・・・・・・・・・・・・・・・・・・・・・・・・・・・・・・・ 15
６．級地別土地利用区分 ・・・・・・・・・・・・・・・・・・・・・・・・・・・・・ 15
７．土地配分計画 ・・・・・・・・・・・・・・・・・・・・・・・・・・・・・・・・ 15
第３節　用水計画 ・・・・・・・・・・・・・・・・・・・・・・・・・・・・・・・・・・ 16
１．計画基準年 ・・・・・・・・・・・・・・・・・・・・・・・・・・・・・・・・・ 16
２．計画かんがい方式 ・・・・・・・・・・・・・・・・・・・・・・・・・・・・・・ 16
３．計画用水系統 ・・・・・・・・・・・・・・・・・・・・・・・・・・・・・・・・ 16
４．計画用水量 ・・・・・・・・・・・・・・・・・・・・・・・・・・・・・・・・・ 17
５．水源計画 ・・・・・・・・・・・・・・・・・・・・・・・・・・・・・・・・・・ 18
第４節　排水計画 ・・・・・・・・・・・・・・・・・・・・・・・・・・・・・・・・・・ 19
１．計画基準雨量 ・・・・・・・・・・・・・・・・・・・・・・・・・・・・・・・・ 19
２．計画排水方式 ・・・・・・・・・・・・・・・・・・・・・・・・・・・・・・・・ 19
３．計画排水系統 ・・・・・・・・・・・・・・・・・・・・・・・・・・・・・・・・ 19
４．計画排水量 ・・・・・・・・・・・・・・・・・・・・・・・・・・・・・・・・・ 20
５．排水対策 ・・・・・・・・・・・・・・・・・・・・・・・・・・・・・・・・・・ 20
６．たん水検討 ・・・・・・・・・・・・・・・・・・・・・・・・・・・・・・・・・ 20
第５節　道路計画 ・・・・・・・・・・・・・・・・・・・・・・・・・・・・・・・・・・ 21
１．道路及び索道 ・・・・・・・・・・・・・・・・・・・・・・・・・・・・・・・・ 21
２．路線配置図 ・・・・・・・・・・・・・・・・・・・・・・・・・・・・・・・・・ 21
第６節　農用地造成計画 ・・・・・・・・・・・・・・・・・・・・・・・・・・・・・・・ 22
１．農用地造成計画 ・・・・・・・・・・・・・・・・・・・・・・・・・・・・・・・ 22
２．土壌改良 ・・・・・・・・・・・・・・・・・・・・・・・・・・・・・・・・・・ 22
第７節　洪水調節計画 ・・・・・・・・・・・・・・・・・・・・・・・・・・・・・・・・ 22
１．計画基準雨量 ・・・・・・・・・・・・・・・・・・・・・・・・・・・・・・・・ 22
２．計画洪水量及び調節量 ・・・・・・・・・・・・・・・・・・・・・・・・・・・・ 22
３．貯水池 ・・・・・・・・・・・・・・・・・・・・・・・・・・・・・・・・・・・ 22
４．洪水調節検討 ・・・・・・・・・・・・・・・・・・・・・・・・・・・・・・・・ 23
５．管理計画 ・・・・・・・・・・・・・・・・・・・・・・・・・・・・・・・・・・ 23
第８節　干拓計画 ・・・・・・・・・・・・・・・・・・・・・・・・・・・・・・・・・・ 23
第９節　農用地整備計画 ・・・・・・・・・・・・・・・・・・・・・・・・・・・・・・・ 24
１．区画整理 ・・・・・・・・・・・・・・・・・・・・・・・・・・・・・・・・・・ 24
２．暗渠排水 ・・・・・・・・・・・・・・・・・・・・・・・・・・・・・・・・・・ 25
３．客　　土 ・・・・・・・・・・・・・・・・・・・・・・・・・・・・・・・・・・ 25
４．農地保全 ・・・・・・・・・・・・・・・・・・・・・・・・・・・・・・・・・・ 25

第10節　老朽ため池改修計画 ・・・・・・・・・・・・・・・・・・・・・・・・・・・・・・・ 26
１．洪水吐改修計画 ・・・・・・・・・・・・・・・・・・・・・・・・・・・・・・ 26
２．堤体補強計画 ・・・・・・・・・・・・・・・・・・・・・・・・・・・・・・・ 26
３．取水施設改修計画 ・・・・・・・・・・・・・・・・・・・・・・・・・・・・・ 26

第 5 章 主要工事計画 ・・・・・・・・・・・・・・・・・・・・・・・・・・・・・・・・・・・ 27
第１節　用水施設 ・・・・・・・・・・・・・・・・・・・・・・・・・・・・・・・・・・ 27
１．貯水池 ・・・・・・・・・・・・・・・・・・・・・・・・・・・・・・・・・・ 27
２．頭首工 ・・・・・・・・・・・・・・・・・・・・・・・・・・・・・・・・・ 27
３．揚水機 ・・・・・・・・・・・・・・・・・・・・・・・・・・・・・・・・・・ 27
４．用水路 ・・・・・・・・・・・・・・・・・・・・・・・・・・・・・・・・・・ 27
５．その他かんがい施設 ・・・・・・・・・・・・・・・・・・・・・・・・・・・・ 27
第２節　排水施設 ・・・・・・・・・・・・・・・・・・・・・・・・・・・・・・・・・・ 28
１．排水水門 ・・・・・・・・・・・・・・・・・・・・・・・・・・・・・・・・ 28
２．排水機 ・・・・・・・・・・・・・・・・・・・・・・・・・・・・・・・・・ 28
３．排水路 ・・・・・・・・・・・・・・・・・・・・・・・・・・・・・・・・・・ 28
４．その他排水施設 ・・・・・・・・・・・・・・・・・・・・・・・・・・・・・・ 28
第３節　道路及び索道 ・・・・・・・・・・・・・・・・・・・・・・・・・・・・・・・ 29
１．道　　路 ・・・・・・・・・・・・・・・・・・・・・・・・・・・・・・・・・・ 29
２．索　　道 ・・・・・・・・・・・・・・・・・・・・・・・・・・・・・・・・・・ 29
第４節　農用地造成 ・・・・・・・・・・・・・・・・・・・・・・・・・・・・・・・ 29
１．農用地造成 ・・・・・・・・・・・・・・・・・・・・・・・・・・・・・・・・ 29
２．土壌改良 ・・・・・・・・・・・・・・・・・・・・・・・・・・・・・・・・ 30
第５節　洪水調整施設 ・・・・・・・・・・・・・・・・・・・・・・・・・・・・・・・ 31
１．貯水池 ・・・・・・・・・・・・・・・・・・・・・・・・・・・・・・・・・・ 31
２．頭首工及び導水路 ・・・・・・・・・・・・・・・・・・・・・・・・・・・・ 31
第６節　干拓施設 ・・・・・・・・・・・・・・・・・・・・・・・・・・・・・・・・・・ 31
１．堤防 ・・・・・・・・・・・・・・・・・・・・・・・・・・・・・・・・・・ 31
２．潮止め ・・・・・・・・・・・・・・・・・・・・・・・・・・・・・・・・・・ 31
３．付属施設 ・・・・・・・・・・・・・・・・・・・・・・・・・・・・・・・・ 31
４．埋立 ・・・・・・・・・・・・・・・・・・・・・・・・・・・・・・・・・・・ 32
第７節　農用地整備施設 ・・・・・・・・・・・・・・・・・・・・・・・・・・・・・・ 32
１．区画整理 ・・・・・・・・・・・・・・・・・・・・・・・・・・・・・・・・ 32
２．暗渠排水 ・・・・・・・・・・・・・・・・・・・・・・・・・・・・・・・・ 32
３．客土 ・・・・・・・・・・・・・・・・・・・・・・・・・・・・・・・・・・ 33
４．除礫 ・・・・・・・・・・・・・・・・・・・・・・・・・・・・・・・・・・・ 33
５．農地保全 ・・・・・・・・・・・・・・・・・・・・・・・・・・・・・・・・ 33

第８節　老朽ため池改修施設 ・・・・・・・・・・・・・・・・・・・・・・・・・・・・・・・・ 34
１．貯水池 ・・ 34
２．堤体補強施設 ・・・ 34

第 6 章　附帯工事計画 ・・ 34

第 7 章　工事の着手及び完了の予定時期 ・・・・・・・・・・・・・・・・・・・・・・・・・・・・・・・・・・・ 34

第 8 章　環境との調和への配慮 ・・ 34

第 9 章　換地計画の概要 ・・・ 35
第１節　換地計画を作成する上での基本的な考え方 ・・・・・・・・・・・・・・・・・・・・・・・・・・ 35
第２節　換地区の設定 ・・・ 35
１．換地区の名称、所在、面積 ・・・・・・・・・・・・・・・・・・・・・・・・・・・・・・・・・・・・ 35
２．換地区を設定する理由 ・・・・・・・・・・・・・・・・・・・・・・・・・・・・・・・・・・・・・・ 35
第３節　換地計画樹立の基本方針 ・・・・・・・・・・・・・・・・・・・・・・・・・・・・・・・・・・・・ 35
１．従前の土地の地積の基準 ・・・・・・・・・・・・・・・・・・・・・・・・・・・・・・・・・・・・・ 35
２．用途別予定地積 ・・・ 36
３．農用地集団化の方針 ・・・・・・・・・・・・・・・・・・・・・・・・・・・・・・・・・・・・・・ 37
４．非農用地の換地方法 ・・・・・・・・・・・・・・・・・・・・・・・・・・・・・・・・・・・・・・ 37
第４節　土地の評価及び清算の方法 ・・・・・・・・・・・・・・・・・・・・・・・・・・・・・・・・・・・ 37
１．評価の方法 ・・・ 37
２．清算の方法 ・・・ 37
第５節　換地計画樹立の年度計画 ・・・・・・・・・・・・・・・・・・・・・・・・・・・・・・・・・・・・ 37
第６節　換地処分の時期に関する特則 ・・・・・・・・・・・・・・・・・・・・・・・・・・・・・・・・・ 38

第 10 章　事業費の総額及び内訳 ・・・・・・・・・・・・・・・・・・・・・・・・・・・・・・・・・・・・・・・ 39

第 11 章　効　　用 ・・ 40

第 12 章　関連する事業 ・・ 40

第 13 章　現況・計画図面 ・・・ 40

第 1 章　目　　的

変更なし

本地区は、池田町の北東部に位置し、清水谷川に隣接した豊かな自然環境に囲まれた穀倉地帯である。本地区の基盤整備は、昭和45年に共同施行で一次整備がなされたが、ほ場は10～30ａ区画と狭小で、かつ地耐力が低いため、大型農業機械を導入できない状況である。また、湿田農地のため、水田畑利用ができず農地の汎用化が図れない状況である。さらに、用排水施設の老朽化及びほ場の排水不良が著しいため、農業経営の合理化が著しく阻害されている。

そのため本事業により区画整理及び、暗渠排水による農地の汎用化を図り、比較的規模があり、営農の効率化が図れる受益は用水のパイプライン化を図り、用排水施設の改修により、用水不足を解消し、水配分の合理化を図る。

以上の整備により、担い手による農地利用集積を促進し、効率的で安定した農業経営を確立し、安定した営農体制を目指す。

第 2 章　地域及び地積

第 1 節　地　　域

変更なし

（第１表）

事　　業　　名	地　　域
区　　画　　整　　理	池田町 ： 清水谷、柿ヶ原 地係

第 2 節　地　　積

（　令和4年10月　）
令和7年10月

（第２表）

事 業 名	現況地目 / 市町村名	田 (ha)	畑 (ha)	原野 (ha)	山林 (ha)	その他 (ha)	計 (ha)	備　　考
区画整理	（　〃　） 池田町	（ 14.0 ） 13.5	（ 〃 ） －	（ 〃 ） －	（ 〃 ） －	（ 2.0 ） 2.4	（ 16.0 ） 15.9	
計		（ 14.0 ） 13.5	（ 〃 ） －	（ 〃 ） －	（ 〃 ） －	（ 2.0 ） 2.4	（ 16.0 ） 15.9	

第 3 章　現　　況

第 1 節　気象及び海象

1．　一般気象

変更なし

（第３表-1）

観測所名	今庄観測所	かんがい期	非かんがい期	計又は平均	備　　考
観測期間	H18年～H27年	５月～９月	１０月～４月		
平　均　気　温　(℃)		21.5	6.9	13.0	
降 水 量	平均　(mm)	1,019	1,632	2,651	
	基準年　(mm)	－	－	－	
降水日数	平均　(日)	58	117	175	
	基準年　(日)	－	－	－	
根　雪　期　間		12　月 ～　3　月		59　日間	
無　霜　期　間		4　月 ～　11　月		262　日間	
最　多　風　向		Ｓ（５月～９月）	最大風速	m/s 15.8	発生日：平成25年10月16日

2．特殊気象

変更なし

（第３表－２）

観測所名	第１位			第２位			第３位			第４位			第５位			備考
今庄観測所																
観測期間 S61年～H27年	数量	年月日	発生確率	数量	年月日	発生確率	数量	年月日	発生確率	数量	年月日	発生確率	数量	年月日	発生確率	
最大日雨量 (mm)	141	H16.10.20	1/17	140	H25.7.29	1/16	138	H23.9.21	1/13	137	H10.9.22	1/13	131	H18.7.18	1/9	
最大時間雨量 (mm)	63	H10.8.7	1/28	61	H24.9.6	1/23	60	H19.8.23	1/21	58	H27.10.2	1/16	49	H2.9.13	1/7	
最大４時間雨量 (mm)					記録なし											
最大連続雨量 (mm)	375	H18.7.5～H18.7.21	1/103	329	H2.9.12～H2.9.20	1/40	273	H25.7.29～H25.8.2	1/13	248	H7.5.11～H7.5.17	1/8	243	H7.8.10～H17.8.18	1/7	
最大連続干天日数 (日)	41	H6.7.8～H6.8.17	1/136	33	H18.7.30～H18.8.31	1/37	25	H22.7.16～H22.8.9	1/9	22	H14.5.20～H14.6.10	1/7	21	H8.7.24～H8.8.13	1/4	

3．海　　象

変更なし

（第３表－３）

観測所名 観測期間 年～年	既往最高潮位	さく望平均満潮位	上下弦平均満潮位	平均潮位	上下弦平均干潮位	さく望平均干潮位	既往最低潮位	備考
実測値			該当事項なし					

第２節　土地状況

１．地形、土壌及び侵食の程度

（第4表-1-1）

事業名	地目	田						畑・その他								受益地標高(m)		備考
	傾斜区分	1/1000以下	1/1000～1/100	1/100～1/20	1/20～1/11.5	1/11以上	計	3°以下	3°～8°	8°～15° 8°～10°	8°～15° 10°～15°	8°～15° 8°～15°	15°～20°	20°以上	計	最高	最低	
区画整理	面積(ha)	(〃) —	(14.0) 13.5	(〃) —	(〃) —	(〃) —	(14.0) 13.5	(〃) —	(〃) —	(〃) —	(〃) —	(〃) —	(〃) —	(〃) —	(〃) —	(〃) 245.9	(〃) 191.1	
	比率(%)	(〃) —	(〃) 100.0	(〃) —	(〃) —	(〃) —	(〃) 100.0	(〃) —	(〃) —	(〃) —	(〃) —	(〃) —	(〃) —	(〃) —	(〃) —			
	面積(ha)																	
	比率(%)																	
計	面積(ha)	(〃) —	(14.0) 13.5	(〃) —	(〃) —	(〃) —	(14.0) 13.5	(〃) —	(〃) —	(〃) —	(〃) —	(〃) —	(〃) —	(〃) —	(〃) —			
	比率(%)	(〃) —	(〃) 100.0	(〃) —	(〃) —	(〃) —	(〃) 100.0	(〃) —	(〃) —	(〃) —	(〃) —	(〃) —	(〃) —	(〃) —	(〃) —			

（第4表-1-2）

項目 / 土壌統(区)名	土壌区分一覧表										面積(ha)			備考
	土壌断面								堆積様式	母材	事業名			
	色	腐植	レキ層	酸化沈殿物	土性 表土 一層	土性 下層土 二層	土性 下層土 三層	泥炭層黒泥層及びグライ層			区画整理		計	
(〃) E-42	(〃) Y/Y	(〃) なし	(〃) なし	(〃) 糸根雲状含	(〃) CL	(〃) CL	(〃) CL	(〃) 有	(〃) 沖積世	(〃) 非固結水成岩	(16.0) 15.9		(16.0) 15.9	
計											(16.0) 15.9		(16.0) 15.9	

変更なし

（第4表-1-3）

事業名	区分	土壌の流亡率				年平均流亡速度				ガリ侵食程		備考
		0%	0%～25%	25%～50%	50%以上	0mm	3mm未満	3～5mm	5mm以上	中程度のもの	大なるもの	
	面積(ha)				該当事項なし							
	比率(%)											

2．土地分類

変更なし　　（第4表-2-1）

級地別 / 市町村名	農用地造成											計	備考
	一級地	二級地				三級地				四級地			
		※ (ha)	3°～8° (ha)	8°～12° (ha)	12°～15° (ha)	※ (ha)	15°～20° (ha)	20°～25° (ha)	25°～30° (ha)	※ (ha)	30°以上 (ha)	(ha)	
					該当事項なし								※は傾斜以外の要因によるもの

変更なし　　（第4表-2-2）

級地別 / 市町村名	干拓					備考
	一級地	二級地	三級地	四級地	計	
			該当事項なし			

3．土地利用の状況　　（　令和4年10月　）
令和7年10月　　（第4表-3）

事業名	土地利用別 / 市町村名	耕地						山林		採草放牧地	原野	その他	計	備考
		水田 (ha)	普通畑 (ha)	牧草畑 (ha)	果樹園 (ha)	茶園 (ha)	樹園その他地 (ha)	用材林 (ha)	薪炭林 (ha)	(ha)	(ha)	(ha)	(ha)	
区画整理	池田町	(〃) 14.0 13.5	(〃) —	(〃) —	(〃) —	(〃) —	(〃) —	(〃) —	(〃) —	(〃) —	(〃) —	(2.0) 2.4	(16.0) 15.9	
合計		(14.0) 13.5	(〃) —	(〃) —	(〃) —	(〃) —	(〃) —	(〃) —	(〃) —	(〃) —	(〃) —	(2.0) 2.4	(16.0) 15.9	

4．土地所有の状況　　（　令和4年10月　）
令和7年10月　　（第4表-4）

事業名	所有別 / 区分	民有地	国有地	県有地	市町村	土地改良区	計	備考
区画整理	面積 (ha)	(14.0) 13.5	(〃) —	(〃) —	(2.0) 2.4	(〃) —	(16.0) 15.9	
	受益者数 (人)	(42) 41	(〃) —	(〃) —	(〃) —	(〃) —	(42) 41	
	筆数 (筆)	(179) 173	(〃) —	(〃) —	(86) 92	(〃) —	(〃) 265	
	権利関係	(〃) —	(〃) —	(〃) —	(〃) —	(〃) —	(〃)	
	備考	(〃) —	(〃) —	(〃) —	(〃) —	(〃) —	(〃) —	
	面積 (ha)							
	受益者数 (人)							
	筆数 (筆)							
	権利関係							
	備考 (関係戸数)							
合計	面積 (ha)	(14.0) 13.5	(〃) —	(〃) —	(2.0) 2.4	(〃) —	(16.0) 15.9	
	受益者数 (人)	(42) 41	(〃) —	(〃) —	(〃) —	(〃) —	(42) 41	
	筆数 (筆)	(179) 173	(〃) —	(〃) —	(86) 92	(〃) —	(〃) 265	
	権利関係	(〃) —	(〃) —	(〃) —	(〃) —	(〃) —	(〃)	
	備考	(〃) —	(〃) —	(〃) —	(〃) —	(〃) —	(〃) —	

第 3 節　水利状況

1．　用水状況

変更なし

地区の用水は、一級河川足羽川や清水谷川などの各河川や渓流水を用水源としており、自然取水している。近年、用水施設の経年的劣化による漏水等により、用水供給が不安定で水の有効利用が図られていない。

変更前

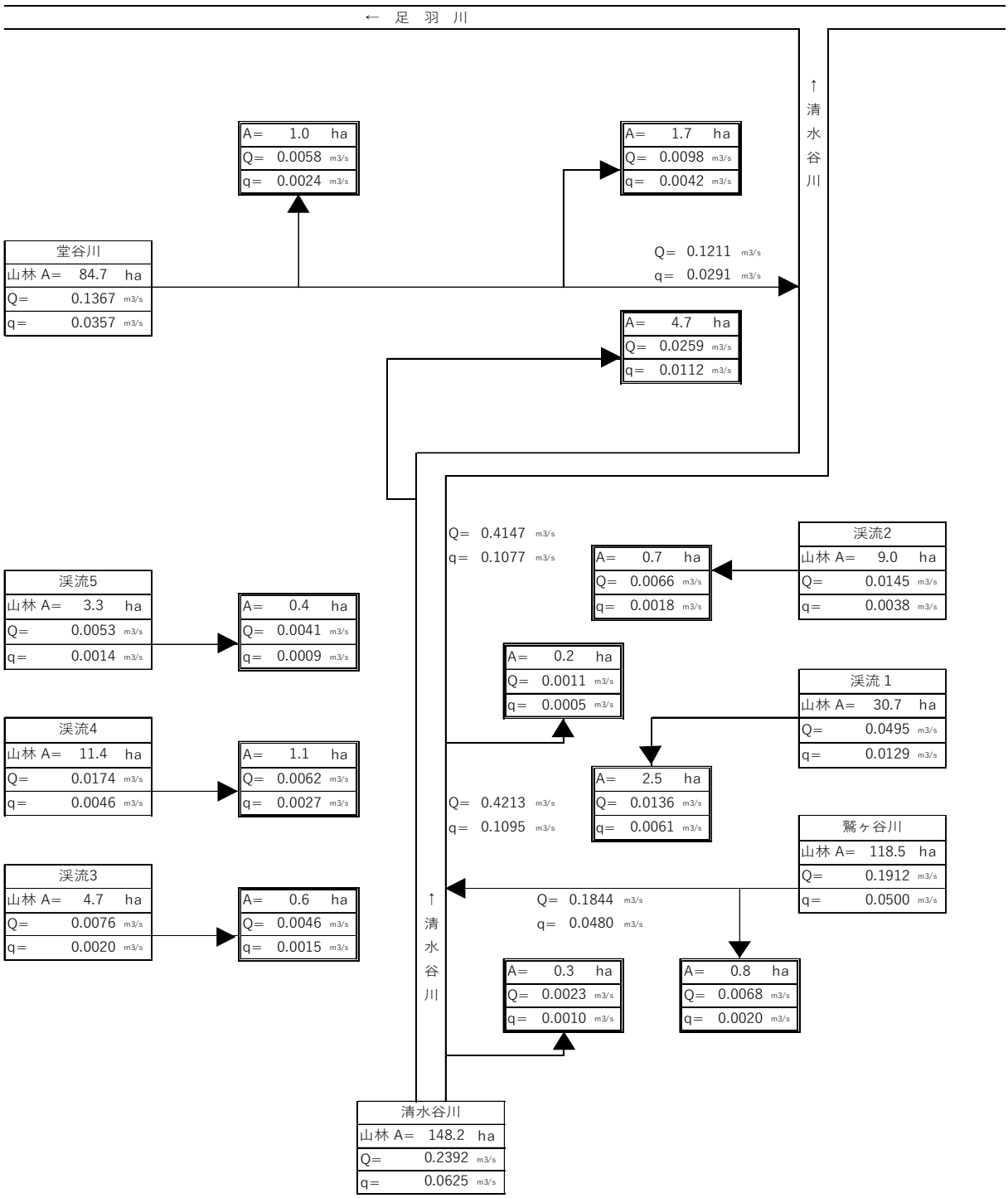

変更後

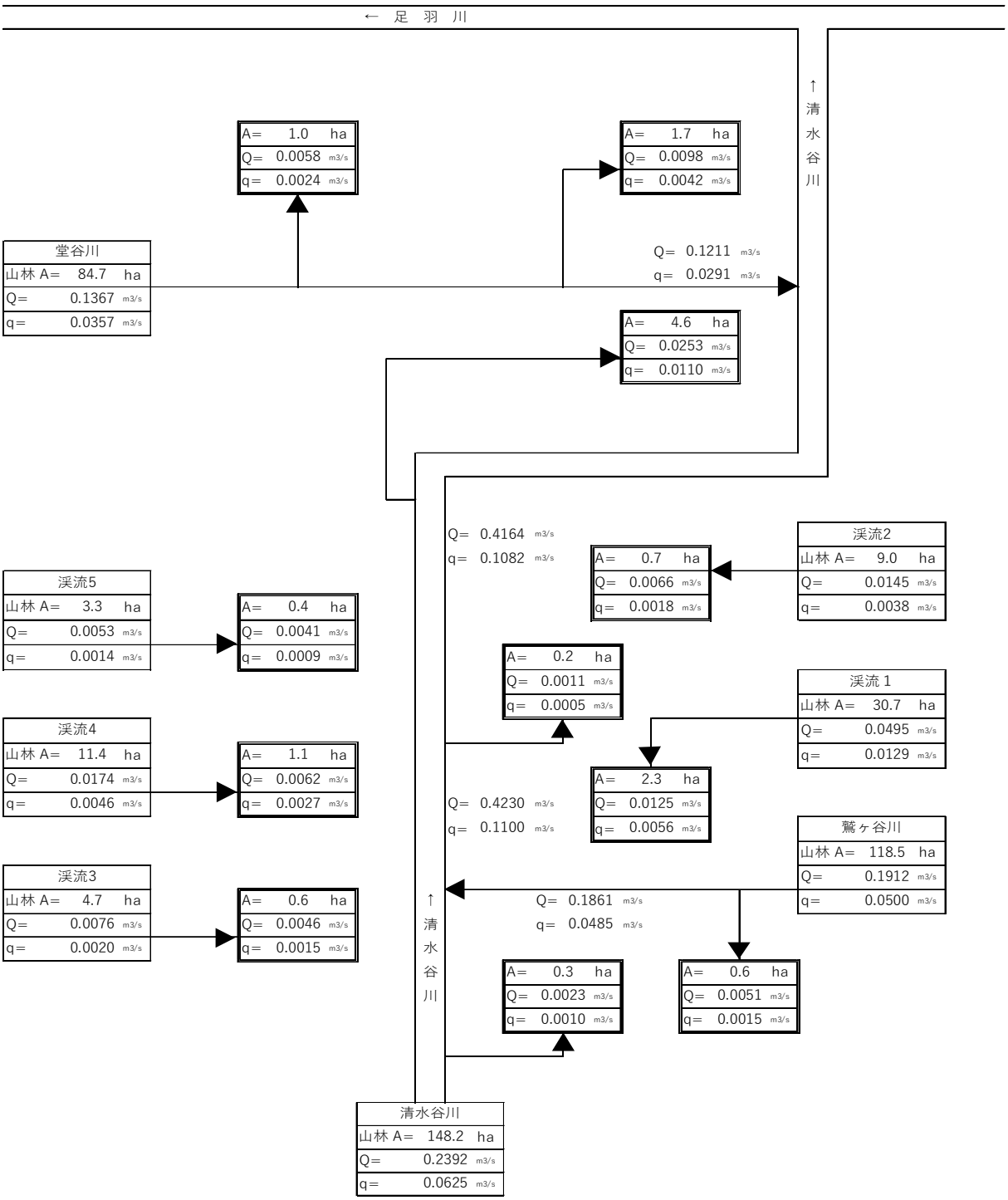
← 足 羽 川
↑ 清 水 谷 川
A= 1.0 ha
Q= 0.0058 m3/s
q= 0.0024 m3/s
A= 1.7 ha
Q= 0.0098 m3/s
q= 0.0042 m3/s
堂谷川
山林 A= 84.7 ha
Q= 0.1367 m3/s
q= 0.0357 m3/s
Q= 0.1211 m3/s
q= 0.0291 m3/s
A= 4.6 ha
Q= 0.0253 m3/s
q= 0.0110 m3/s
Q= 0.4164 m3/s
q= 0.1082 m3/s
A= 0.7 ha
Q= 0.0066 m3/s
q= 0.0018 m3/s
渓流2
山林 A= 9.0 ha
Q= 0.0145 m3/s
q= 0.0038 m3/s
渓流5
山林 A= 3.3 ha
Q= 0.0053 m3/s
q= 0.0014 m3/s
A= 0.4 ha
Q= 0.0041 m3/s
q= 0.0009 m3/s
A= 0.2 ha
Q= 0.0011 m3/s
q= 0.0005 m3/s
渓流 1
山林 A= 30.7 ha
Q= 0.0495 m3/s
q= 0.0129 m3/s
渓流4
山林 A= 11.4 ha
Q= 0.0174 m3/s
q= 0.0046 m3/s
A= 1.1 ha
Q= 0.0062 m3/s
q= 0.0027 m3/s
A= 2.3 ha
Q= 0.0125 m3/s
q= 0.0056 m3/s
Q= 0.4230 m3/s
q= 0.1100 m3/s
鷲ヶ谷川
山林 A= 118.5 ha
Q= 0.1912 m3/s
q= 0.0500 m3/s
渓流3
山林 A= 4.7 ha
Q= 0.0076 m3/s
q= 0.0020 m3/s
A= 0.6 ha
Q= 0.0046 m3/s
q= 0.0015 m3/s
↑ 清 水 谷 川
Q= 0.1861 m3/s
q= 0.0485 m3/s
A= 0.3 ha
Q= 0.0023 m3/s
q= 0.0010 m3/s
A= 0.6 ha
Q= 0.0051 m3/s
q= 0.0015 m3/s
清水谷川
山林 A= 148.2 ha
Q= 0.2392 m3/s
q= 0.0625 m3/s

２．　用水施設

（ア）取水方法一覧表

（第５表－１）

事業名	項目／施設名	かんがい面積 500ha以上		50～100ha		50ha未満		計		慣行水利権		その他		延べ取水量	備考
		箇所	ha	箇所	ha	箇所	ha	箇所	ha	箇所	m^3/s	箇所	m^3/s	m^3/S	
	貯水池	(〃) －	(〃) －	(〃) －	(〃) －	(〃) －	(〃) －	(〃) －	(〃) －	(〃) －	(〃) －	(〃) －	(〃) －	(〃) －	
	井　堰	(〃) －	(〃) －	(〃) －	(〃) －	(〃) －	(〃) －	(〃) －	(〃) －	(〃) －	(〃) －	(〃) －	(〃) －	(〃) －	
	自　然 取入口	(〃) －	(〃) －	(〃) －	(〃) －	(〃) 10	(14.0) 13.5	(〃) 10	(14.0) 13.5	(〃) 10	(0.0868) 0.0834	(〃) －	(〃) －	(0.0868) 0.0834	河川及び 渓流水
	揚水機	(〃) －	(〃) －	(〃) －	(〃) －	(〃) －	(〃) －	(〃) －	(〃) －	(〃) －	(〃) －	(〃) －	(〃) －	(〃) －	
	その他	(〃) －	(〃) －	(〃) －	(〃) －	(〃) －	(〃) －	(〃) －	(〃) －	(〃) －	(〃) －	(〃) －	(〃) －	(〃) －	
	計	(〃) －	(〃) －	(〃) －	(〃) －	(〃) 10	(14.0) 13.5	(〃) 10	(14.0) 13.5	(〃) 10	(0.0868) 0.0834	(〃) －	(〃) －	(0.0868) 0.0834	
合　計		(〃) －	(〃) －	(〃) －	(〃) －	(〃) 10	(14.0) 13.5	(〃) 10	(14.0) 13.5	(〃) 10	(0.0868) 0.0834	(〃) －	(〃) －	(0.0868) 0.0834	

（イ）改修を要する施設一覧表

（第５表－２）

事業名	項目／施設名	施設名又は箇所数	受益面積(ha)	構造	規模	新設年又は更新年	改修を必要とする理由	備考
区画整理	貯水池	(〃) －	(〃) －	(〃) －	(〃) －	(〃) －	(〃) －	
	井　堰	(〃) －	(〃) －	(〃) －	(〃) －	(〃) －	(〃) －	
	自　然 取入口	(〃) 10	(14.0) 13.5	(〃) BF	(〃) 300	(〃) S.45	(〃) 区画整理及び老朽化による改修	
	揚水機	(〃) －	(〃) －	(〃) －	(〃) －	(〃) －	(〃) －	
	用水路	(〃) －	(〃) －	(〃) －	(〃) －	(〃) －	(〃) －	
	その他	(〃) －	(〃) －	(〃) －	(〃) －	(〃) －	(〃) －	
	計	(〃) 10	(14.0) 13.5					
合　計		(〃) 10	(14.0) 13.5					

（３） 用水に関する被害状況

（ア） 用水不足による被害状況

変更なし （第５表－３－１）

事業名	項目／系統名	かんがい面積(ha)	現況必要水量(千m³)	不足水量 かんがい期最大不足水量 平均(m³/s)	不足水量 かんがい期最大不足水量 基準年(m³/s)	不足水量 かんがい期総不足水量 平均(千m³)	不足水量 かんがい期総不足水量 基準年(千m³)	平均減産量 作物名	平均減産量 減産量(t)	備考
				該当事項なし						
	計									
合計										

（イ） その他の被害状況

変更なし （第５表－３－２）

事業名	時期別	かんがい面積(ha)	水温(℃) 最高	水温(℃) 最低	水質	被害量(t)	備考
			該当事項なし				

（４） ため池決壊の場合の想定被害状況

変更なし （第5表-3-3）

事業名	想定被害面積(ha) 田	想定被害面積(ha) 畑	想定被害面積(ha) その他	想定被害面積(ha) 計	想定被害額(百万円) 作物	想定被害額(百万円) 農地	想定被害額(百万円) 農業用施設	想定被害額(百万円) 公共施設	想定被害額(百万円) 家屋その他	想定被害額(百万円) 計	備考
					該当事項なし						
合計											

２．　排水状況

変更なし

地区の排水は、小排水路から河川に自然排水しているが、排水施設の機能低下や劣化・損傷等による通水阻害を招いている状況である。

変更前

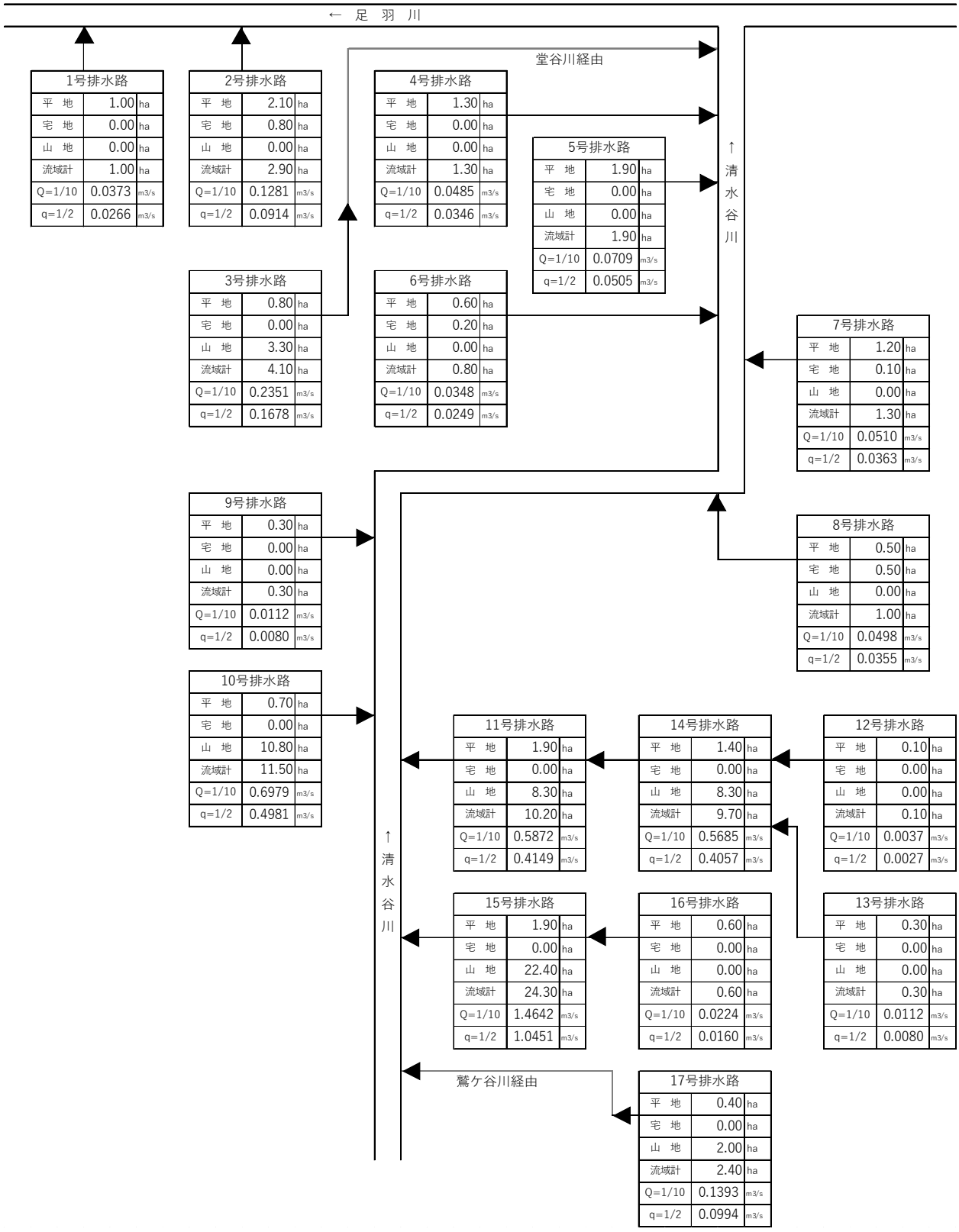

変更後

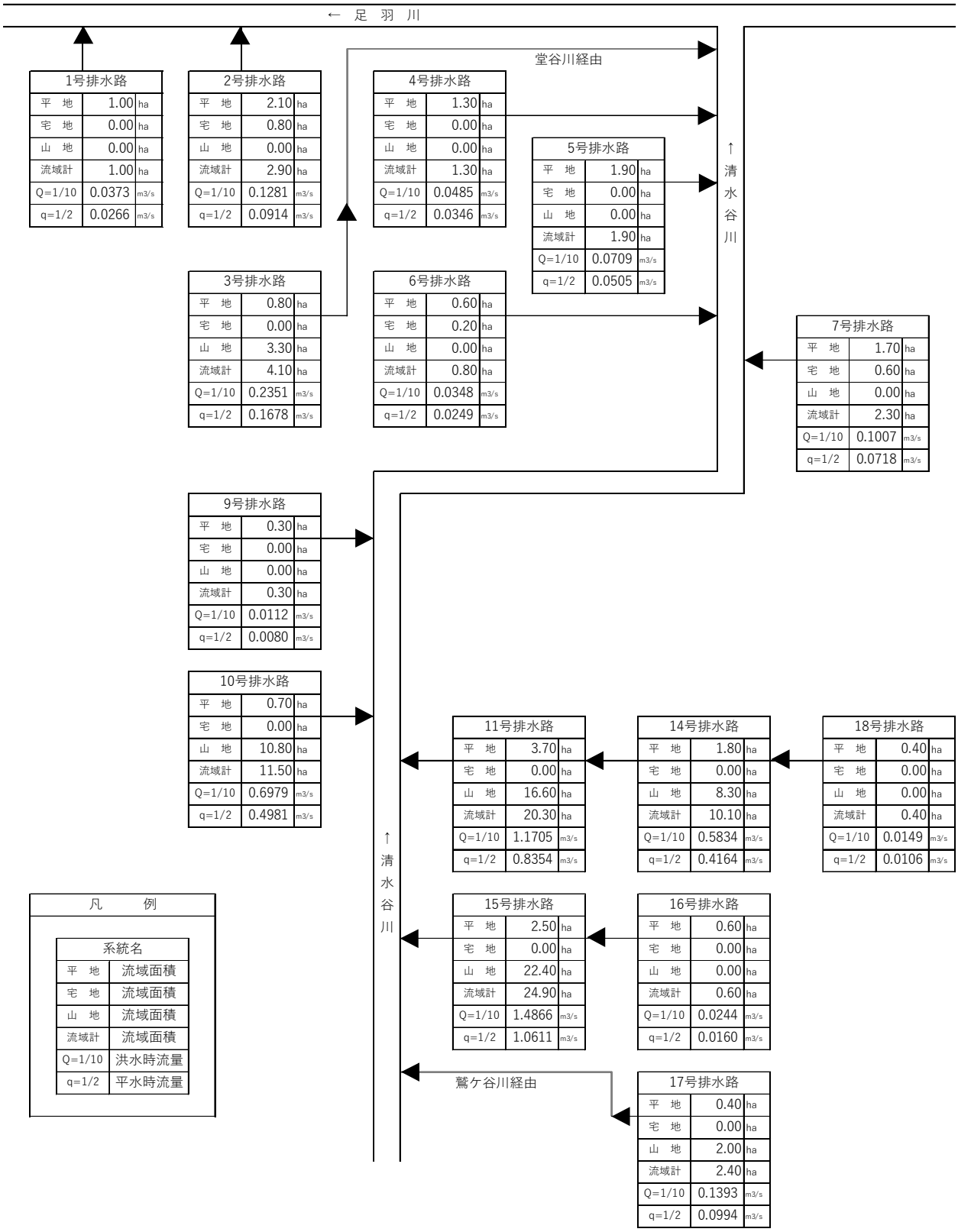
← 足 羽 川
堂谷川経由
↑清水谷川
↑清水谷川
鷲ケ谷川経由
1号排水路
平 地 1.00 ha
宅 地 0.00 ha
山 地 0.00 ha
流域計 1.00 ha
Q=1/10 0.0373 m3/s
q=1/2 0.0266 m3/s
2号排水路
平 地 2.10 ha
宅 地 0.80 ha
山 地 0.00 ha
流域計 2.90 ha
Q=1/10 0.1281 m3/s
q=1/2 0.0914 m3/s
3号排水路
平 地 0.80 ha
宅 地 0.00 ha
山 地 3.30 ha
流域計 4.10 ha
Q=1/10 0.2351 m3/s
q=1/2 0.1678 m3/s
4号排水路
平 地 1.30 ha
宅 地 0.00 ha
山 地 0.00 ha
流域計 1.30 ha
Q=1/10 0.0485 m3/s
q=1/2 0.0346 m3/s
5号排水路
平 地 1.90 ha
宅 地 0.00 ha
山 地 0.00 ha
流域計 1.90 ha
Q=1/10 0.0709 m3/s
q=1/2 0.0505 m3/s
6号排水路
平 地 0.60 ha
宅 地 0.20 ha
山 地 0.00 ha
流域計 0.80 ha
Q=1/10 0.0348 m3/s
q=1/2 0.0249 m3/s
7号排水路
平 地 1.70 ha
宅 地 0.60 ha
山 地 0.00 ha
流域計 2.30 ha
Q=1/10 0.1007 m3/s
q=1/2 0.0718 m3/s
9号排水路
平 地 0.30 ha
宅 地 0.00 ha
山 地 0.00 ha
流域計 0.30 ha
Q=1/10 0.0112 m3/s
q=1/2 0.0080 m3/s
10号排水路
平 地 0.70 ha
宅 地 0.00 ha
山 地 10.80 ha
流域計 11.50 ha
Q=1/10 0.6979 m3/s
q=1/2 0.4981 m3/s
11号排水路
平 地 3.70 ha
宅 地 0.00 ha
山 地 16.60 ha
流域計 20.30 ha
Q=1/10 1.1705 m3/s
q=1/2 0.8354 m3/s
14号排水路
平 地 1.80 ha
宅 地 0.00 ha
山 地 8.30 ha
流域計 10.10 ha
Q=1/10 0.5834 m3/s
q=1/2 0.4164 m3/s
18号排水路
平 地 0.40 ha
宅 地 0.00 ha
山 地 0.00 ha
流域計 0.40 ha
Q=1/10 0.0149 m3/s
q=1/2 0.0106 m3/s
15号排水路
平 地 2.50 ha
宅 地 0.00 ha
山 地 22.40 ha
流域計 24.90 ha
Q=1/10 1.4866 m3/s
q=1/2 1.0611 m3/s
16号排水路
平 地 0.60 ha
宅 地 0.00 ha
山 地 0.00 ha
流域計 0.60 ha
Q=1/10 0.0244 m3/s
q=1/2 0.0160 m3/s
17号排水路
平 地 0.40 ha
宅 地 0.00 ha
山 地 2.00 ha
流域計 2.40 ha
Q=1/10 0.1393 m3/s
q=1/2 0.0994 m3/s
凡 例
系統名
平 地 流域面積
宅 地 流域面積
山 地 流域面積
流域計 流域面積
Q=1/10 洪水時流量
q=1/2 平水時流量

（2）　排水施設

（ア）排水方法一覧表

（第5表-4）

事業名	項目 / 施設名		排水面積 500ha以上 箇所	500ha以上 ha	100～500ha 箇所	100～500ha ha	100ha未満 箇所	100ha未満 ha	計 箇所	計 ha	排水慣行 (m^3/s)	現況排水能力 (m^3/s)	備考
区画整理	自然	排水路	(〃) —	(〃) —	(〃) —	(〃) —	(13) 12	(14.0) 13.5	(13) 12	(14.0) 13.5	(〃) 4.161	(〃) 4.161	
		水門	(〃) —	(〃) —	(〃) —	(〃) —	(〃) —	(〃) —	(〃) —	(〃) —	(〃) —	(〃) —	
	機械	排水機	(〃) —	(〃) —	(〃) —	(〃) —	(〃) —	(〃) —	(〃) —	(〃) —	(〃) —	(〃) —	
		水門及び排水機	(〃) —	(〃) —	(〃) —	(〃) —	(〃) —	(〃) —	(〃) —	(〃) —	(〃) —	(〃) —	
		排水路及び排水機	(〃) —	(〃) —	(〃) —	(〃) —	(〃) —	(〃) —	(〃) —	(〃) —	(〃) —	(〃) —	
	計		(〃) —	(〃) —	(〃) —	(〃) —	(13) 12	(14.0) 13.5	(13) 12	(14.0) 13.5	(〃) 4.161	(〃) 4.161	
合計			(〃) —	(〃) —	(〃) —	(〃) —	(13) 12	(14.0) 13.5	(13) 12	(14.0) 13.5	(〃) 4.161	(〃) 4.161	

（イ）改修を要する施設一覧表

（第5表-５）

事業名	項目 / 施設名		施設名又は箇所数	受益面積 (ha)	構造	規模	新設年又は更新年	改修を必要とする理由	備考
区画整理	自然	排水路	(13) 12	(14.0) 13.5	(〃) アーム柵渠	(〃) 500×500～800×800	(〃) S.45	(〃) 老朽化及び土砂吸い出し	
		水門	(〃) —	(〃) —					
	機械	排水機	(〃) —	(〃) —					
		水門及び排水機	(〃) —	(〃) —					
		排水路及び排水機	(〃) —	(〃) —					
	計		(13) 12	(14.0) 13.5					
合計			(13) 12	(14.0) 13.5					

（3）　排水に関する被害状況

変更なし

（第5表-6）

事業名	項目 / 系統名	排水面積 (ha)	降水量 (mm)		湛水状況 湛水深 (cm)	湛水時間 (hr)	湛水面積 (ha)	湛水量 (千m3)	乾湿状況(ha) 田 乾	田 湿	畑 乾	畑 湿	その他 乾	その他 湿	平均減産量 作物名	減産量 (t)	備考
			平均														
			基準年														
			平均		該当事項なし												
			基準年														
	計																
合計																	

３．　河川状況

（１）河川状況

変更なし

（第5表-7）

項目 河川名	流路状況	勾配	断面	計画洪水量	既往最大洪水量 (m^3/s)	備考
		該当事項なし				

（２）洪水に関する被害状況

変更なし

（第5表-8）

項目 区分	農用地 （百万円）	農用施設 （百万円）	作物 （百万円）	公共施設 （百万円）	備考
過去の最大被害額					
平均被害額	該当事項なし				

第 4 節　道路概況

1．道路概況

変更なし

本地区では、主要道路として県道武生美山線が地区内を東西に走っている。本地区における通作、農産物及び農業資材の輸送に係る通行の経路は、ほ場から支線農道を経た後、県道武生美山線を利用して集落、農業用施設へと通じている状況である。また、地区内の農道は、狭小で大型機械の導入が困難な状況である。

変更前

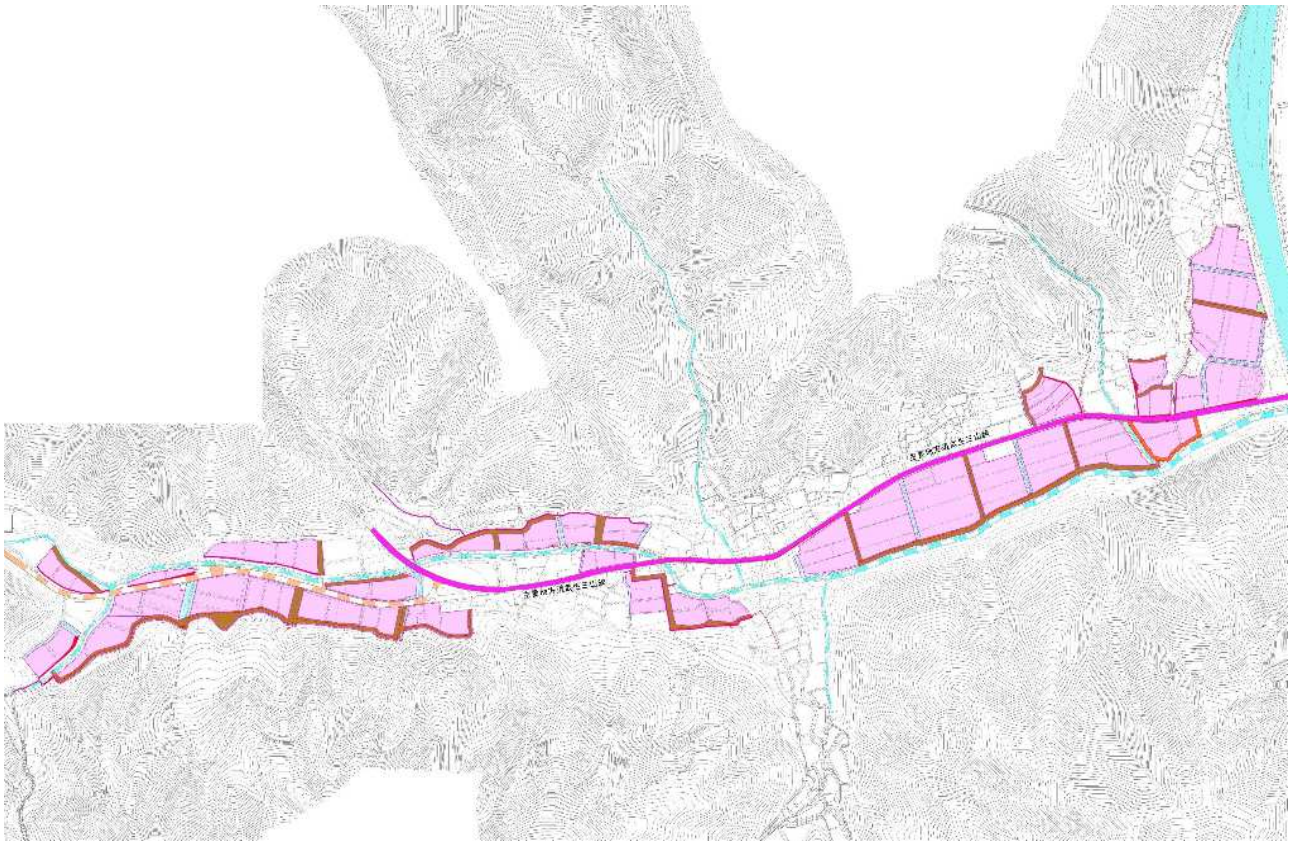

変更後

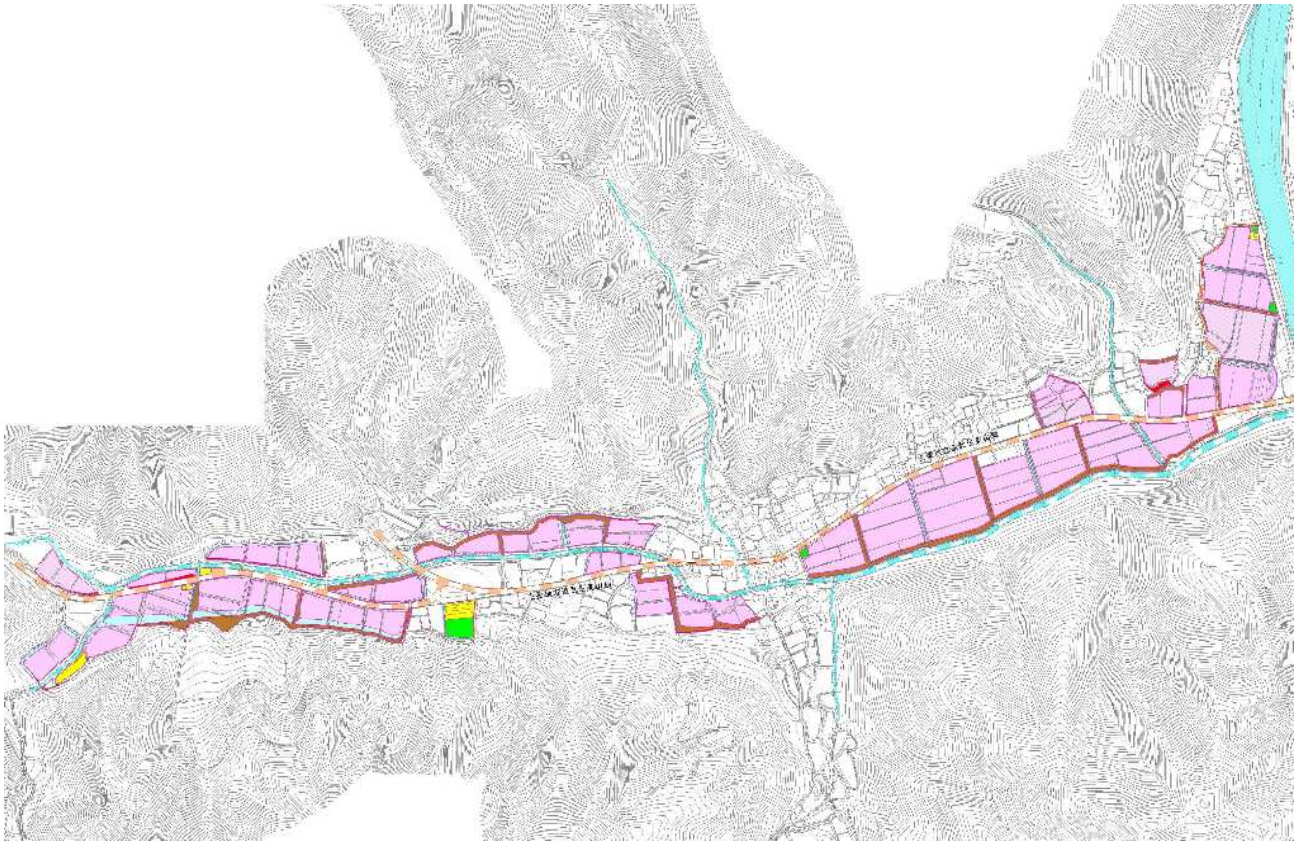

2. 主 要 道 路 一 覧 表

変更なし　　（第 6 表）

No	路線名	管理区分別	延長 (m)	幅員(m) 全幅	幅員(m) 有効	構造	改修の要否	備考
1	県道武生美山線	福井県	1,500	8.0	7.0	As舗装	否	－
2								
3								
4								
5								
6								
7								
8								
9								

第5節 地 域 農 業 の 概 況

1. 産 業 別 就 業 人 口

変更なし　　国勢調査 平成27年10月現在（第７表－１）

項目 / 市町村名	総数 (人)	農業 (人)	林業 (人)	漁業 (人)	鉱業 (人)	建設業 (人)	製造業 (人)	電気ガス熱供給水道業 (人)	運輸通信業 (人)	卸売小売業飲食店 (人)	金融保険業 (人)	不動産業 (人)	サービス業 (人)	公務 (人)	その他 (人)	備考
池田町	1,271	122	23	3	－	131	303	3	49	132	12	5	427	53	8	国勢調査
計	1,271	122	23	3	－	131	303	3	49	132	12	5	427	53	8	
比率（%）	100.0	9.7	1.8	0.2	－	10.3	23.8	0.2	3.9	10.4	0.9	0.4	33.6	4.2	0.6	

2. 経営耕地広狭別農家数及び耕地の分散状況並びに専兼業別農家数

変更なし　　農業センサス 平成27年2月現在　　（第７表－２）

項目 / 市町村名	農家総戸数 (戸)	経営耕地広狭別農家数（戸） 例外規定の適用を受けるもの	0.3～0.5	0.5～1.0	1.0～1.5	1.5～2.0	2.0～3.0	3.0～5.0	5.0～10.0	10.0～20.0	20.0 ha以上	自給的農家	一戸当たり平均農用地面積(ha) 田	畑	樹園地	小計	草地	計	耕地の分散状況 一戸当団地数	団地当面積(ha)	専兼業別農家数(戸) 専業	兼業 第一種	兼業 第二種	備考
池田町	319	2	66	58	19	4	2	3	2	6	－	157	1.35	0.28	－	1.63	－	1.63	－	－	33	17	112	
計	319	2	66	58	19	4	2	3	2	6	－	157	0.45	0.09	0.00	0.54	－	0.54	－	－	33	17	112	
比率（%）	100.0	0.6	20.7	18.2	6.0	1.3	0.6	0.9	0.6	1.9	－	49.2	83.0	17.0	0.0	100.0	－	100.0	－	－	20.4	10.5	69.1	

3. 動 力 農 機 具 及 び 主 要 家 畜 頭 数

変更なし　　農業センサス 平成27年2月現在　　（第７表－３）

項目 / 市町村名	動力農機具 トラクター 数量 (台)	トラクター 戸数 (戸)	田植機 数量 (台)	田植機 戸数 (戸)	コンバイン 数量 (台)	コンバイン 戸数 (戸)	数量 (台)	戸数 (戸)	主要家畜 乳用牛 数量 (頭)	乳用牛 戸数 (戸)	肉用牛 数量 (頭)	肉用牛 戸数 (戸)	採卵鶏 数量 (百羽)	採卵鶏 戸数 (戸)	数量 (頭)	戸数 (戸)
池田町	222	195	124	120	33	86			X	1	X	5	X	1		
計	222	195	124	120	33	86			X	1	X	5	X	1		
100戸当数量(台，頭)	114		103		38											
利用戸数割合(%)																

４．主要作物作付け状況

変更なし　　（平成27年　２月現在）　　（第７表－４）

市町村名			池田町						計	平均	作付率	備考
総耕地面積(ha)			429						429	429		
総本地面積(ha)			410						410	410		
区分 / 作物名			作付面積 (ha)	単位面積当たり収量 (kg/10a)	作付面積 (ha)	単位面積当たり収量 (kg/10a)	作付面積 (ha)	単位面積当たり収量 (kg/10a)	作付面積 (ha)	単位面積当たり収量 (kg/10a)	(%)	
田	表作	水稲	294	435					294	435	71.7	福井農林水産
田	裏作	大豆	9	56					9	56	2.2	統計年報
田	裏作	そば	48	13					48	13	11.7	
田	小計		351						351			
畑	春夏作											
畑												
畑	秋冬作											
畑												
畑	小計											
樹園地												
樹園地												
樹園地												
計			351						351			
市町村別延べ作付率(%)			85.6						85.6			

５．農業の動向

変更なし　　（平成27年　２月現在）　　（第７表－５）

項目 / 区分	農家	B	A	土地	B	A	主要作物	B	A	大家畜	B	A	動力農機具	B	A	地域指定等	備考
変化の状況	総農家数	77	60	耕地	100	99	水稲	95	90	乳牛	－	－	田植機	45	43	池田町 農業振興指定 S48.10.5	A:平成27年 B:平成22年
(C年を100とする指数)	専業農家	70	50	田	88	88	麦類	－	－	肉用牛	180	X	動力耕耘機	－	－		
	第一種兼業農家巣	82	77	畑	110	112	豆類	100	150	豚	－	－	トラクター	54	59		
	第二種兼業農家巣	78	61	樹園地	－	－				採卵鶏	－	－	バインダ	－	－		
	農業従事者数	78	56	草地	－	－							コンバイン	47	54		
変化の理由	農業離れ及び担い手への農地集積			転用等による農地の改廃			作付体系の変化			酪農離れ			農業機械の共同利用及び農業経営の組織化				

第６節　　地域環境の概況

変更なし

本地区は、山林を背景に一級河川足羽川、清水谷川等の河川沿いに広がる田園と豊かな水資源を有している地域である。また、山地と農地と河川のネットワークが創出された自然環境に恵まれた地域である。

第４章 一般計画

第１節　事業計画の要旨

１．要　　旨　　変更なし

本事業により、区画整理および暗渠排水による農地の汎用化を図る。また、老朽化した用排水路および農道を整備することで、用水不足を解消し、水管理および施設の管理の省力化を図る。以上の整備を行い、担い手による農地利用集積を促進し、効率的で安定した農業経営を確立する。

２．事業別面積

（第 8 表）

事業名	区画整理												計	備考
土地利用区分 / 事業目的	水田 (ha)	普通畑 (ha)	牧草畑 (ha)	果樹園 (ha)	その他 (ha)	小計 (ha)	水田 (ha)	普通畑 (ha)	牧草畑 (ha)	果樹園 (ha)	その他 (ha)	小計 (ha)	(ha)	
(〃) 区画整理	(12.9) 12.2	(－) 0.2	(〃) －	(〃) －	(3.1) 3.5	(16.0) 15.9	(〃) －	(〃) －	(〃) －	(〃) －	(〃) －	(〃) －	(16.0) 15.9	
計	(12.9) 12.2	(－) 0.2	(〃) －	(〃) －	(3.0) 3.5	(16.0) 15.9	(〃) －	(〃) －	(〃) －	(〃) －	(〃) －	(〃) －	(16.0) 15.9	

第２節　営農計画及び土地利用計画

１．営農計画の概要

変更なし

安全な食料の供給、品質・価格の競争時代に対応するため、農業経営の集積を促進し、営農の合理化及び生産性の向上を図り、良質・低コスト米づくりを中心とした水田農業の確立に努める。

２．土地利用区分

（第 9 表－１）

事業名	区分 / 土地利用区分	水田 (ha)	普通畑 (ha)	牧草畑 (ha)	果樹園 (ha)	茶園 (ha)	その他 (ha)	小計 (ha)	原野 (ha)	山林 (ha)	その他 (ha)	小計 (ha)	備考
区画整理	現況	(14.0) 13.5	(〃) －	(〃) －	(〃) －	(〃) －	(〃) －	(14.0) 13.5	(〃) －	(〃) －	(2.0) 2.4	(16.0) 15.9	
	計画	(12.9) 12.2	(－) 0.2	(〃) －	(〃) －	(〃) －	(〃) －	(12.9) 12.4	(〃) －	(〃) －	(3.1) 3.5	(16.0) 15.9	
	現況												
	計画												
計	現況	(14.0) 13.5	(〃) －	(〃) －	(〃) －	(〃) －	(〃) －	(14.0) 13.5	(〃) －	(〃) －	(2.0) 2.4	(16.0) 15.9	
	計画	(12.9) 12.2	(〃) －	(〃) －	(〃) －	(〃) －	(〃) －	(12.9) 12.2	(〃) －	(〃) －	(3.1) 3.5	(16.0) 15.7	

3. 作付方式　　変更なし

（第 9 表－2）

事業名	項目	経営類型	土地利用区分	1年目	2年目	3年目	備考
				1月 2月 3月 4月 5月 6月 7月 8月 9月 10月 11月 12月	1月 2月 3月 4月 5月 6月 7月 8月 9月 10月 11月 12月	1月 2月 3月 4月 5月 6月 7月 8月 9月 10月 11月 12月	
区画整理	現況	水田	輪換田	（水稲） （そば）	（そば）	（水稲） （そば）	
			畑利用				
	計画	水田	輪換田	（水稲） （大豆） （そば）	（大豆） （そば）	（水稲） （大豆） （そば）	
			畑利用				

4. 生産計画

（第 9 表－3）

事業名	土地利用区分	項目	作物名	作付面積 (ha) 現況	計画	増減	作付率 (%) 現況	計画	単位面積当たり収穫量(kg/10a) 現況	計画	増減	生産量 (t) 現況	計画	増減	同左生産量増減の内訳 (t) 面積増減	単位面積当収量増加	備考
区画整理	水田	表作	水稲	(9.2) 8.9	(8.5) 7.9	(△0.7) △ 1.0	(69.7) 70.1	(70.3) 69.9	(439) 433	(465) 459	(〃) 26	(40.4) 38.5	(39.5) 36.3	(△0.9) △ 2.2	(△0.2) △ 0.3	(△ 3.0) △ 1.9	
		裏作	大豆	(〃) －	(〃) 2.0	(〃) 2.0	(〃) －	(16.5) 17.7	(52) 77	(52) 77	(〃) －	(〃) －	(1.0) 1.5	(1.0) 1.5	(〃) －	(1.0) 1.5	
			そば	(4.0) 3.8	(1.6) 1.4	(△2.4) △ 2.4	(30.3) 29.9	(13.2) 12.4	(15) 24	(15) 24	(〃) －	(0.6) 0.9	(0.2) 0.3	(△0.4) △ 0.6	(〃) －	(△0.4) △ 0.6	
	畑利用	表作															
		裏作															
合計				(13.2) 12.7	(12.1) 11.3	(△1.1) △ 1.4	(〃) 100.0	(〃) 100.0									

5．　労働改善計画

（第９表－４）

事業名	項目／土地利用区分	作物名	作付面積 (ha)	単位面積当たり労働投下量（hr/ha） 区分	現況	計画	増減	備考
区画整理	田	水稲（表作）	（ 8.5 ） 7.9	人力	（ 〃 ） 337.1	（ 〃 ） 401.7	（ 〃 ） 64.6	
				機械	（ 〃 ） 146.5	（ 〃 ） 146.5	（ 〃 ） －	
		大豆（裏作）	（ 〃 ） 2.0	人力	（ 〃 ） 276.0	（ 〃 ） 288.3	（ 〃 ） 12.3	
				機械	（ 〃 ） 99.7	（ 〃 ） 99.7	（ 〃 ） －	
		そば（裏作）	（ 1.6 ） 1.4	人力	（ 〃 ） 149.0	（ 〃 ） 149.0	（ 〃 ） －	
				機械	（ 〃 ） 63.0	（ 〃 ） 63.0	（ 〃 ） －	
	畑利用							
合計			（ 12.1 ） 11.3					

6．　級地別土地利用区分

変更なし

（第９表－５）

土地利用区分	区分／級地名	農用地造成 (ha) 一級地	二級地	三級地	四級地	計	干拓 (ha) 一級地	二級地	三級地	四級地	計	合計
農地	田											
	輪換耕地											
	畑											
	（普通畑）				該当事項なし							
	（牧草畑）											
	樹園地											
	（桑園）											
その他												
計												

7．　土地配分計画

変更なし

（第９表－６）

区分／項目	配分戸数 (戸)	地目別配分計画 (ha) 田	輪換耕地	畑 普通畑	牧草畑	樹園地			計	備考
		（ ）	（ ）	（ ）	（ ）	（ ）	（ ）	（ ）	（ ）	
		該当事項なし								
		（ ）	（ ）	（ ）	（ ）	（ ）	（ ）	（ ）	（ ）	

第３節 用水計画

変更なし

区画整理に併せて、老朽化した用水路を改修するとともに、安定した用水配分、水管理を可能とする。

・計画諸元　　変更なし

計　画　基　準　年・・・・・・・・・・平成30年（観測期間：平成元年～平成30年　30年間）

連　続　旱　天　日・・・・・・・・・・26.5日

か　ん　が　い　期　間・・・・・・・・・・4月26日～9月5日（代かき期4月26日～5月10日　15日間）

日　減　水　深・・・・・・・・・・代 掻 期 減 水 深 ：　150mm

管 理 減 水 深 ：　19～ 22mm

・かんがい方式　：　管水路及び開水路

変更前

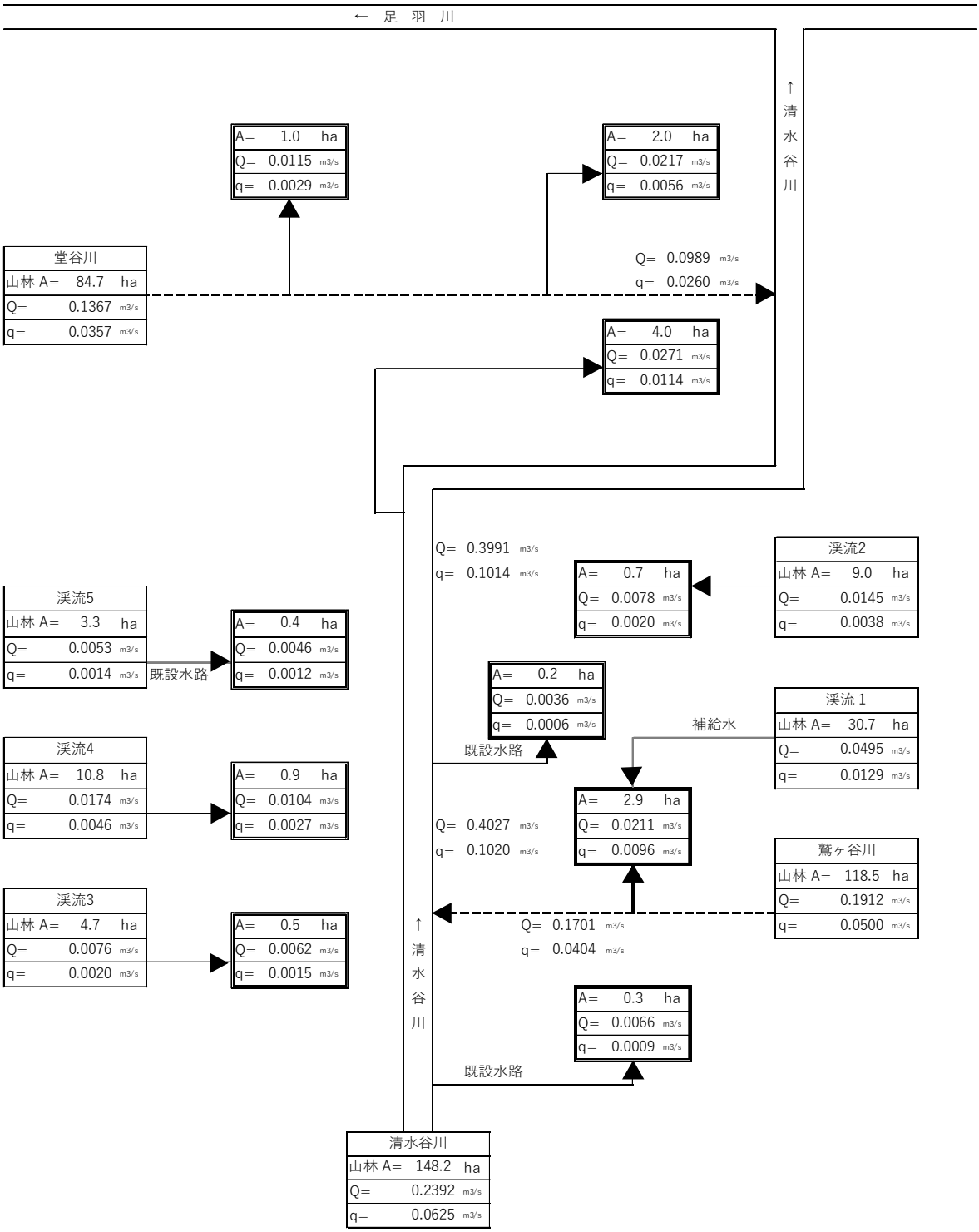

変更後

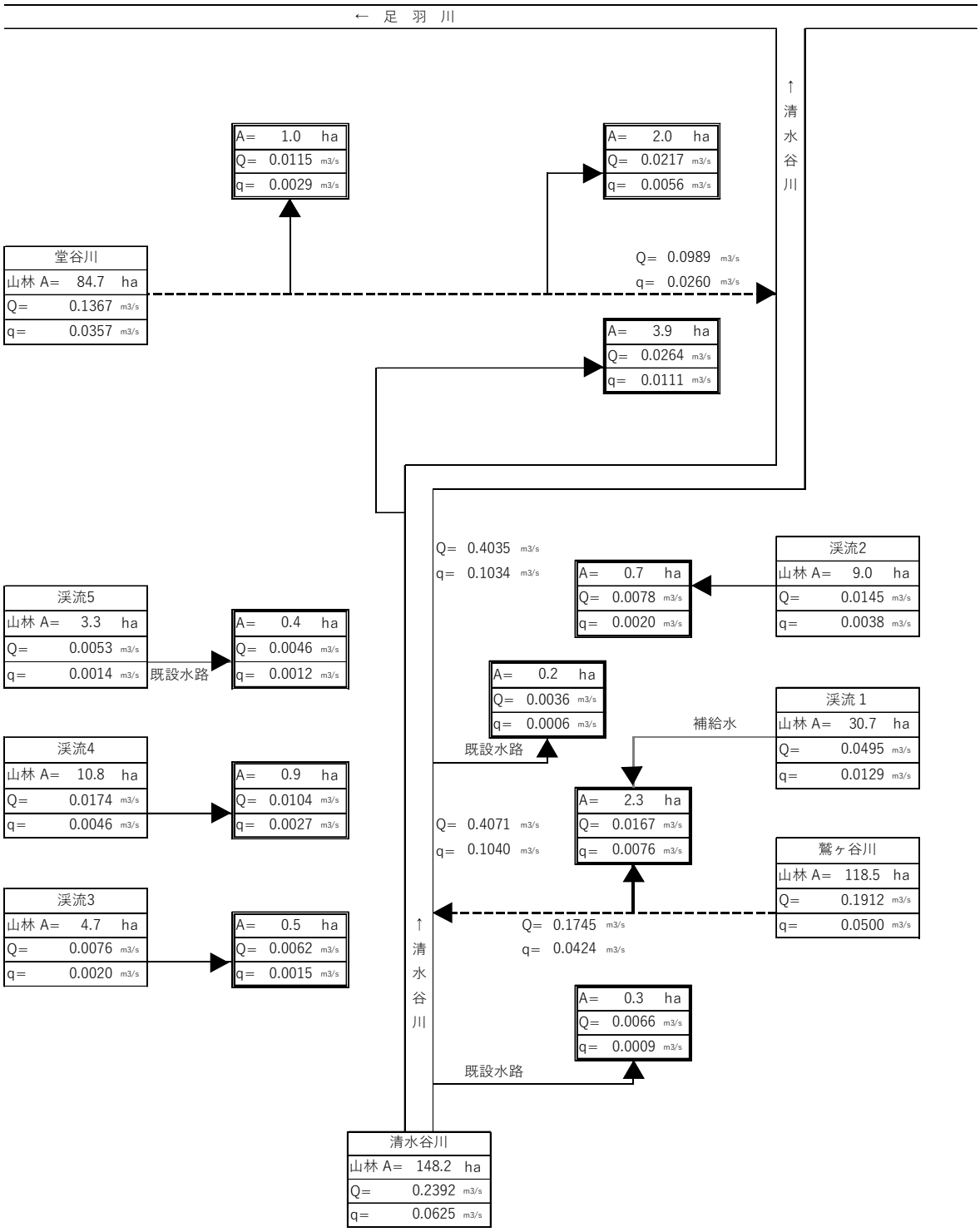
← 足 羽 川
↑ 清 水 谷 川
A= 1.0 ha
Q= 0.0115 m3/s
q= 0.0029 m3/s
A= 2.0 ha
Q= 0.0217 m3/s
q= 0.0056 m3/s
堂谷川
山林 A= 84.7 ha
Q= 0.1367 m3/s
q= 0.0357 m3/s
Q= 0.0989 m3/s
q= 0.0260 m3/s
A= 3.9 ha
Q= 0.0264 m3/s
q= 0.0111 m3/s
Q= 0.4035 m3/s
q= 0.1034 m3/s
A= 0.7 ha
Q= 0.0078 m3/s
q= 0.0020 m3/s
渓流2
山林 A= 9.0 ha
Q= 0.0145 m3/s
q= 0.0038 m3/s
渓流5
山林 A= 3.3 ha
Q= 0.0053 m3/s
q= 0.0014 m3/s
既設水路
A= 0.4 ha
Q= 0.0046 m3/s
q= 0.0012 m3/s
A= 0.2 ha
Q= 0.0036 m3/s
q= 0.0006 m3/s
既設水路
補給水
渓流 1
山林 A= 30.7 ha
Q= 0.0495 m3/s
q= 0.0129 m3/s
渓流4
山林 A= 10.8 ha
Q= 0.0174 m3/s
q= 0.0046 m3/s
A= 0.9 ha
Q= 0.0104 m3/s
q= 0.0027 m3/s
A= 2.3 ha
Q= 0.0167 m3/s
q= 0.0076 m3/s
Q= 0.4071 m3/s
q= 0.1040 m3/s
鷲ヶ谷川
山林 A= 118.5 ha
Q= 0.1912 m3/s
q= 0.0500 m3/s
渓流3
山林 A= 4.7 ha
Q= 0.0076 m3/s
q= 0.0020 m3/s
A= 0.5 ha
Q= 0.0062 m3/s
q= 0.0015 m3/s
Q= 0.1745 m3/s
q= 0.0424 m3/s
↑ 清 水 谷 川
A= 0.3 ha
Q= 0.0066 m3/s
q= 0.0009 m3/s
既設水路
清水谷川
山林 A= 148.2 ha
Q= 0.2392 m3/s
q= 0.0625 m3/s

4.　計画用水量

(1) かんがい用水

系統名	種別	面積（ha） 事業名 区画整理		計	水田かんがい 普通期 計画平均単位用水量 (mm/日)	代掻期 計画代掻単位用水量 (mm/日)	面積 (ha)	水田畑利用 一日当たり計画平均灌水深 (mm/日)	平均間断日数 (日)	面積 (ha)	畑地かんがい 一日当たり計画平均かん水深 (mm/日)	平均間断日数 (日)	面積 (ha)
清水谷川	用水	(4.5) 4.4		(4.5) 4.4	(〃) 22	(〃) 150	(3.1) 3.0	(〃) 4	(〃) 3	(〃) 1.4			
鷲ヶ谷川	用水	(2.9) 2.3		(2.9) 2.3	(〃) 22	(〃) 150	(2.0) 1.6	(〃) 4	(〃) 3	(0.9) 0.7			
堂谷川	用水	(〃) 3.0		(〃) 3.0	(〃) 22	(〃) 150	(〃) 2.1	(〃) 4	(〃) 3	(〃) 0.9			
渓流2	用水	(〃) 0.7		(〃) 0.7	(〃) 22	(〃) 150	(〃) 0.5	(〃) 4	(〃) 3	(〃) 0.2			
渓流3	用水	(〃) 0.5		(〃) 0.5	(〃) 22	(〃) 150	(〃) 0.3	(〃) 4	(〃) 3	(〃) 0.2			
渓流4	用水	(〃) 0.9		(〃) 0.9	(〃) 22	(〃) 150	(〃) 0.6	(〃) 4	(〃) 3	(〃) 0.3			
渓流5	用水	(〃) 0.4		(〃) 0.4	(〃) 22	(〃) 150	(〃) 0.3	(〃) 4	(〃) 3	(〃) 0.1			
計		(12.9) 12.2		(12.9) 12.2	(〃)	(〃)	(8.9) 8.4	(〃)	(〃)	(4.0) 3.8			

（第１０表－１－１）

その他 計画平均単位用水量 (mm/日)	面積 (ha)	消費水量 (m^3/s)	損失率 (%)	粗用水量 平均 (m^3/s)	最大 (m^3/s)	備考
(〃) —	(〃) —	(〃) 0.011	(〃) 15	(0.0129) 0.0126	(0.0373) 0.0366	
(〃) —	(〃) —	(0.008) 0.006	(〃) 15	(0.0096) 0.0076	(0.0211) 0.0167	
(〃) —	(〃) —	(〃) 0.007	(〃) 15	(〃) 0.0085	(〃) 0.0332	
(〃) —	(〃) —	(〃) 0.002	(〃) 15	(〃) 0.0020	(〃) 0.0078	
(〃) —	(〃) —	(〃) 0.001	(〃) 15	(〃) 0.0015	(〃) 0.0062	
(〃) —	(〃) —	(〃) 0.002	(〃) 15	(〃) 0.0027	(〃) 0.0104	
(〃) —	(〃) —	(〃) 0.001	(〃) 15	(〃) 0.0012	(〃) 0.0046	
		(0.0320) 0.0300		(0.0384) 0.0361	(0.1206) 0.1155	

(2)　営農飲雑用水

変更なし

（第１０表－１－２）

区分	利用目的	対象面積 (ha)			日当給水量		補給回数	関係戸数	備考
		事業名			単位給水量 (m^3/日)	最大給水量 (m^3/日)	(回)	(戸)	
				計					
		該当事項なし							

5. 水源計画

(1) 水利用計画

変更なし

（第１０表－２）

項目 / 区分	消費水量	有効雨量	純用水量	粗用水量	現況利用可能水量			不足水量		水源依存量		水源工種	備考
					水源名	取水地点利用可能量	圃場利用可能量	純不足水量	全不足水量	水源名	水量		
	a (千m^3)	b (千m^3)	c=a-b (千m^3)	d=c/(1-a) (千m^3)		e (千m^3)	f (千m^3)	g=c-f (千m^3)	h=d-e (千m^3)		(千m^3)		損失率 α
	該当事項なし												
計													

(2) 用水対策

(ア) 貯水池

変更なし

（第１０表－３）

項目 / 貯水池名	流域面積 (km^2)		かんがい面積（ha）			純貯水量 (千m^3)	利用貯水量 (千m^3)	利用回数 (回)	最大取水量 (m^3/s)	備考
			事業名							
	直接	間接			計					
	該当事項なし									

(イ) 井堰及び自然取入口

変更なし

（第１０表－４）

項目 / 取水施設名	河川名	流域面積 (km^2)	かんがい面積（ha）			取水量（m^3/s）		渇水量 (m^3/s)	備考
			事業名			最大	平均		
					計				
		該当事項なし							
計									

(ウ) 揚水機

変更なし

（第１０表－５）

項目 / 名称	水源名	かんがい面積(ha)			所要水量(m^3/S)		揚水機				備考
		事業名					実揚程 (m)	揚水量 (m^3/S)	台数 (台)	全揚水量 (m^3/S)	
				計	最大	平均					
		該当事項なし									

(エ) 用水路

（第１０表－６）

項目 / 名称	かんがい面積(ha)			最大通水量 (m^3/S)	延長 (km)	構造	備考
	事業名						
	区画整理		計				
(〃)	(12.9)		(12.9)	(0.1206)	(4.72)	(〃)	
末端用水路	12.2		12.2	0.1155	4.16	VUφ75～φ200、BF-300	

(オ) その他の水源施設

変更なし

該当事項なし

（３）水質水温

変更なし

（第１０表－７）

時　間　別	かんがい面積	水　温		水　質	被害量	備　考
		最　高	最　低			
		該　当　事　項　な　し				

第４節　　排水計画

１ 計画基準雨量

変更なし

観　測　所：福井地方気象台　今庄観測所

観 測 期 間：観測期間：平成元年～平成３０年

１／１０：　146.2 mm/day

１／　２：　104.3 mm/day

２ 計画排水方式　　変更なし

自然排水（開水路）

３ 計画排水系統

変更前

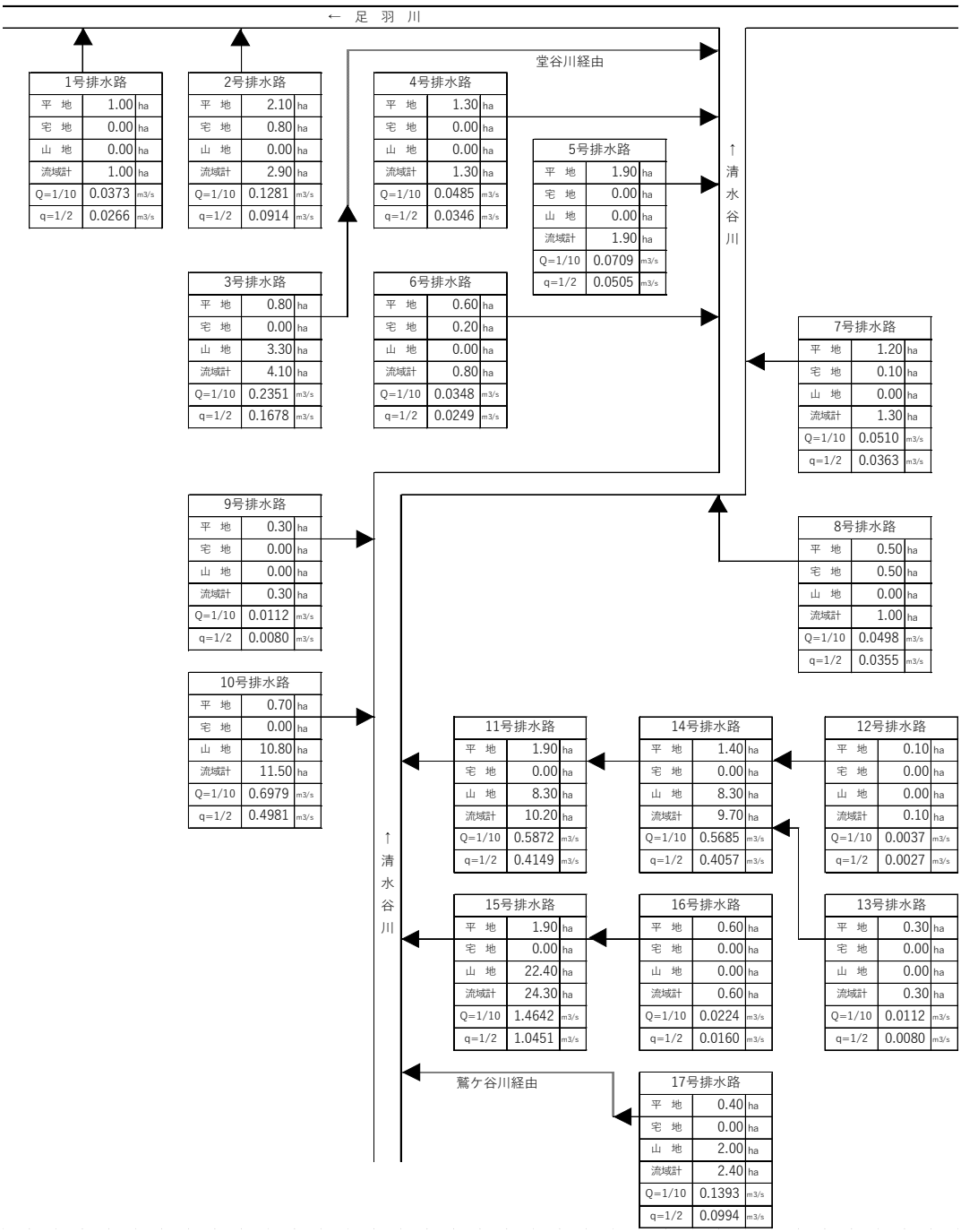

3 計画排水系統

変更後

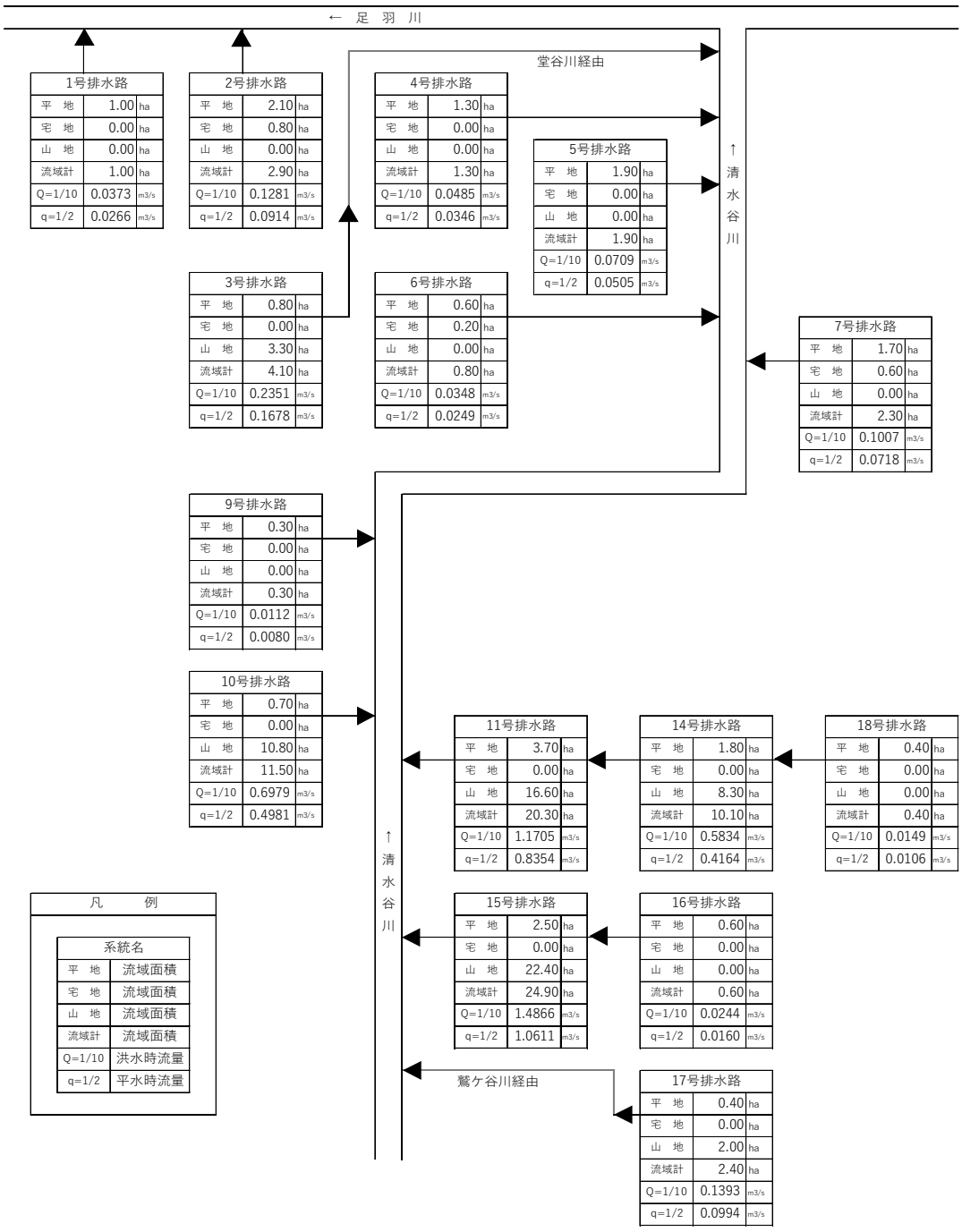
← 足 羽 川
堂谷川経由
↑清水谷川
↑清水谷川
鷲ケ谷川経由
1号排水路
平 地 1.00 ha
宅 地 0.00 ha
山 地 0.00 ha
流域計 1.00 ha
Q=1/10 0.0373 m3/s
q=1/2 0.0266 m3/s
2号排水路
平 地 2.10 ha
宅 地 0.80 ha
山 地 0.00 ha
流域計 2.90 ha
Q=1/10 0.1281 m3/s
q=1/2 0.0914 m3/s
3号排水路
平 地 0.80 ha
宅 地 0.00 ha
山 地 3.30 ha
流域計 4.10 ha
Q=1/10 0.2351 m3/s
q=1/2 0.1678 m3/s
4号排水路
平 地 1.30 ha
宅 地 0.00 ha
山 地 0.00 ha
流域計 1.30 ha
Q=1/10 0.0485 m3/s
q=1/2 0.0346 m3/s
5号排水路
平 地 1.90 ha
宅 地 0.00 ha
山 地 0.00 ha
流域計 1.90 ha
Q=1/10 0.0709 m3/s
q=1/2 0.0505 m3/s
6号排水路
平 地 0.60 ha
宅 地 0.20 ha
山 地 0.00 ha
流域計 0.80 ha
Q=1/10 0.0348 m3/s
q=1/2 0.0249 m3/s
7号排水路
平 地 1.70 ha
宅 地 0.60 ha
山 地 0.00 ha
流域計 2.30 ha
Q=1/10 0.1007 m3/s
q=1/2 0.0718 m3/s
9号排水路
平 地 0.30 ha
宅 地 0.00 ha
山 地 0.00 ha
流域計 0.30 ha
Q=1/10 0.0112 m3/s
q=1/2 0.0080 m3/s
10号排水路
平 地 0.70 ha
宅 地 0.00 ha
山 地 10.80 ha
流域計 11.50 ha
Q=1/10 0.6979 m3/s
q=1/2 0.4981 m3/s
11号排水路
平 地 3.70 ha
宅 地 0.00 ha
山 地 16.60 ha
流域計 20.30 ha
Q=1/10 1.1705 m3/s
q=1/2 0.8354 m3/s
14号排水路
平 地 1.80 ha
宅 地 0.00 ha
山 地 8.30 ha
流域計 10.10 ha
Q=1/10 0.5834 m3/s
q=1/2 0.4164 m3/s
18号排水路
平 地 0.40 ha
宅 地 0.00 ha
山 地 0.00 ha
流域計 0.40 ha
Q=1/10 0.0149 m3/s
q=1/2 0.0106 m3/s
15号排水路
平 地 2.50 ha
宅 地 0.00 ha
山 地 22.40 ha
流域計 24.90 ha
Q=1/10 1.4866 m3/s
q=1/2 1.0611 m3/s
16号排水路
平 地 0.60 ha
宅 地 0.00 ha
山 地 0.00 ha
流域計 0.60 ha
Q=1/10 0.0244 m3/s
q=1/2 0.0160 m3/s
17号排水路
平 地 0.40 ha
宅 地 0.00 ha
山 地 2.00 ha
流域計 2.40 ha
Q=1/10 0.1393 m3/s
q=1/2 0.0994 m3/s
凡 例
系統名
平 地 流域面積
宅 地 流域面積
山 地 流域面積
流域計 流域面積
Q=1/10 洪水時流量
q=1/2 平水時流量

4.　計画排水量

（第１１表－１）

項目 / 排水系統名	受益面積 (ha) 事業名 区画整理	受益面積 (ha) 事業名 その他	受益面積 (ha) 事業名 計	流域面積 (ha) 平地	流域面積 (ha) 宅地	流域面積 (ha) 山地	基準雨量 (mm)	降雨による直接単位流出量 (m³/s/km²) 平地	降雨による直接単位流出量 (m³/s/km²) 宅地	降雨による直接単位流出量 (m³/s/km²) 山地	基底流出量 (m³/s/km²) 平地	基底流出量 (m³/s/km²) 山地	全排水量 (m³/s) 平地	全排水量 (m³/s) 宅地	全排水量 (m³/s) 山地	単位排水量 (m³/s/ha) 平地	単位排水量 (m³/s/ha) 宅地	単位排水量 (m³/s/ha) 山地
清水谷川排水	(9.3) 8.6	(2.4) 3.0	(11.7) 11.6	(〃) 12.7	(〃) 0.8	(〃) 49.8	(〃) 146.2	(〃) 3.73	(〃) 6.22	(〃) 6.22	(〃) －	(〃) －	(〃) 0.474	(〃) 0.050	(〃) 3.098	(〃) 0.037	(〃) 0.062	(〃) 0.062
鷲ヶ谷川排水	(〃) 0.3	(〃) 0.1	(〃) 0.4	(〃) 0.4	(〃) －	(〃) 2.0	(〃) 146.2	(〃) 3.73	(〃) 6.22	(〃) 6.22	(〃) －	(〃) －	(〃) 0.015	(〃) －	(〃) 0.124	(〃) 0.037	(〃) 0.062	(〃) 0.062
堂谷川排水	(〃) 0.6	(〃) 0.2	(〃) 0.8	(〃) 0.8	(〃) －	(〃) 3.3	(〃) 146.2	(〃) 3.73	(〃) 6.22	(〃) 6.22	(〃) －	(〃) －	(〃) 0.030	(〃) －	(〃) 0.205	(〃) 0.037	(〃) 0.062	(〃) 0.062
足羽川排水	(〃) 2.7	(〃) 0.4	(〃) 3.1	(〃) 3.1	(〃) 0.8	(〃) －	(〃) 146.2	(〃) 3.73	(〃) 6.22	(〃) 6.22	(〃) －	(〃) －	(〃) 0.116	(〃) 0.050	(〃) －	(〃) 0.037	(〃) 0.062	(〃) 0.062
	(12.9) 12.2	(3.1) 3.7	(16.0) 15.9	(〃) 17.0	(〃) 1.6	(〃) 55.1							(〃) 0.634	(〃) 0.100	(〃) 3.427			

５．排水対策

(1)　排　水　水　門

変更なし

（第１１表－２）

項目 / 名称	流域面積 (km²)	受益面積 (ha) 事業名		計	計画 排水量 (m³/s)	計画 地区内たん水深 (m)	排水本川 名称	計画洪水量 (m³/s)	計画洪水位 (m)	備考
					該　当　事　項		な　し			

(2)　排　水　機

変更なし

（第１１表－３）

項目 / 名称	流域面積 (km²)	受益面積 (ha) 事業名		計	排水量 (m³/s)	地区内たん水深 (m)	排水本川 実揚程 (m)	排水量 (m³/s)	台数 (台)	全排水量 (m³/s)	備考
					該　当　事　項		な　し				

(3)　排　水　路

（第１１表－４）

項目 / 名称	流域面積 (km²)	受益面積 (ha) 事業名 区画整理		計	計画排水量 (m³/s)	延長 (km)	構造	排水本川 名称	計画洪水量 (m³/s)	計画洪水位 (m)	備考
清水谷川排水	(〃) 0.633	(9.3) 8.6		(9.3) 8.6	(〃) 3.621	(1.5) 1.9	(HF-500×500～HF-800×800) HF-500×500～HF-700×700	(〃) 清水谷川	(〃) －	(〃) －	
鷲ヶ谷川排水	(〃) 0.024	(〃) 0.3		(〃) 0.3	(〃) 0.139	(〃) 0.1	(〃) HF-500×500	(〃) 鷲ヶ谷川	(〃) －	(〃) －	
堂谷川排水	(〃) 0.041	(〃) 0.6		(〃) 0.6	(〃) 0.235	(〃) 0.1	(〃) HF-500×500	(〃) 堂谷川	(〃) －	(〃) －	
足羽川排水	(〃) 0.039	(〃) 2.7		(〃) 2.7	(〃) 0.165	(〃) 0.3	(〃) HF-500×500	(〃) 足羽川	(〃) －	(〃) －	
計	(〃) 0.737	(12.9) 12.2		(12.9) 12.2	(〃) 4.161	(2.0) 2.4					

(4)　そ　の　他

変更なし

該　当　事　項　な　し

６．たん水検討

変更なし　　該　当　事　項　な　し

第５節　　道路計画

１.道路及び索道

（１）　道　路

（第１２表－１）

項　目 路線名	幅　（有効）×　延　長 (m)　　(km)	構　　造	既設道路との関係	備　　考
農道１	4.0　（　3.0　）×　1.11 （　0.78）	（　〃　） Ａ　ｓ　舗　装	（　〃　） 既設道路に接続	
農道２	5.0　（　4.0　）×　0.94 （　0.92）	（　〃　） Ａ　ｓ　舗　装	（　〃　） 〃	
農道３	4.0　（　3.0　）×　0.68 （　1.30）	（　〃　） 砂　利　舗　装	（　〃　） 〃	

（２）　索　道　　変更なし

（第１２表－２）

項　目 路線名	能　　力　(t/hr)	延　　長　　(m)	接　続　道　路　名	備　　考
	該　当　事　項　な　し			

２.路線配置図

変更なし

別　添　計　画　平　面　図　参　照

第６節　農用地造成計画

１.農用地造成計画

（１）　農用地造成計画

変更なし　（第１３表－１）

項目 / 土地利用区分	主要作物	自然傾斜	耕地の形態	標準区画の形状	備考
	該当事項なし				

（２）　末端道水路配置図　変更なし

該当事項なし

２.土壌改良

変更なし　（第１３表－２）

項目 / 区分	面積 (ha)	土壌統(区)名	ＰＨ		置換酸度 (Y1)	りん酸吸収係数 (mg/100g)	ｈａ当たり所要量			備考
			H_2O	KCℓ			石灰 (t)	りん酸質資材(t)	有機質資材(t)	
			該当事項なし							

第７節　洪水調節計画

１.計画基準雨量

変更なし

該当事項なし

２.計画洪水量及び調節量

変更なし　（第１４表－１）

地点	流域面積 (km^2)	洪水到達時間 (hr)	計画洪水量 (m^3/s)	安全洪水量 (m^3/s)	必要調節量 (m^3/s)	ピーク時調節量 (m^3/s)	ピーク時調節後流量 (m^3/s)	調節後最大流量 (m^3/s)	調節前後の最大流量の差 (m^3/s)	最大調節量 (m^3/s)
			該当事項なし							

３.貯　水　池

変更なし　（第１４表－２）

項目 / 貯水池名	流域面積(Km^2)		計画洪水量 (m^3/s)	貯水量(千m^3)			計画調節流量(m^3/s)	可能調節流量(m^3/s)	備考
	直接	間接		有効	洪水調節容量	他目的			
			該当事項なし						

４.洪水調節検討

（１）河川改修計画との関係

変更なし

該　当　事　項　な　し

（２）洪水調節が下流に及ぼす影響

変更なし

該　当　事　項　な　し

（３）計画基準雨量以外の降雨についての検討

変更なし

該　当　事　項　な　し

５.管理計画

（１）管理機構

変更なし

該　当　事　項　な　し

（２）ダム管理操作上の各種基準

変更なし

該　当　事　項　な　し

（３）洪水調節要領

変更なし

該　当　事　項　な　し

第８節　干拓計画

変更なし

（第１５表）

項　目 名　称	延長 (m)	計画高潮(水)位 (T.P.m)	風向及び対岸距離 (km)	風速 (m/s)	気圧 (hPa)	備　　考
		該　当　事　項　な　し				

第９節　農用地整備計画

１．　区画整理

（１）　区画の形状

（第１６表－１）

長　辺×　短　辺 (m)	区画面積 (ha)	全体面積 (ha)	割合 (%)	田面差 (m)	備　考
(〃) １００　×　１００	(〃) 1.0	(〃) 1.0	(7.8) 8.2	(〃) 1.3	
(〃) １００　×　７０	(〃) 0.7	(〃) 5.7	(44.2) 46.7	(〃) 1.3	
(〃) ７５　×　４０	(〃) 0.3	(3.7) 3.0	(28.7) 24.6	(〃) 0.7	
(〃) ５０　×　４０	(〃) 0.2	(〃) 2.5	(19.4) 20.5	(〃) 0.7	
計		(12.9) 12.2			

（２）　表土扱い

（第１６表－２）

面　積 (ha)	表土扱い要否の理由	扱い深 (cm)	土　量 (m^3)	備　考
(12.9) 12.2	(〃) 耕土確保	(〃) 30	(39,000) 37,000	

（３）　末端道水路配置図

変更なし

別　添　計　画　平　面　図　参　照

２．暗渠排水

(1) 暗渠排水

（第１６表－３－１）

項目 / 区分	面積(ha) 事業名 区画整理		計	土壌統（区）名	基準雨量 (mm/日)	単位排水量 (m^3/s/ha)	計画後の地下水位 (m)	集水渠出口以下の排水方法	備考
(〃) 本暗渠	(12.9) 0.8		(12.9) 0.8	(〃) G60.G61	(〃) 50.0	(〃) 0.0061	(〃) 0.5	(〃) 自然排水	
計	(12.9) 0.8		(12.9) 0.8						

(2) 心土破砕　　（第１６表－３－２）

変更なし

項目 / 区分	面積(ha) 事業名		計	土壌統（区）名	土壌硬度	備考
				該当事項なし		
計						

３．客　　土

変更なし　　（第１６表－４）

項目 / 区分	面積(ha) 事業名		計	土壌統（区）名	減水深(mm/日) 現況平均	減水深(mm/日) 計画平均	作土の厚さ(cm) 現況平均	作土の厚さ(cm) 計画平均	10a当たり客土量 (m^3)	土壌の性質 受益地	土壌の性質 採土地(客土材料)	備考
				該当事項なし								
計												

４．農地保全

（１）　防災林

変更なし　　（第１６表－５－１）

項目 / 区分	最大風速 (m/s)	幅 (m)	間隔 (m)	備考
	該当事項なし			

（２）　排水工

変更なし　　（第１６表－５－２）

項目 / 名称	基準雨量 (mm/日)	土性	流出率	排水量 単位排水量 (m^3/s/ha)	排水量 全排水量 (m^3/s)	備考
		該当事項なし				

（３）　侵食（崩壊）防止工

変更なし　　（第１６表－５－３）

項目 / 施設名	位置	支配面積 (ha)	機能	備考
	該当事項なし			

第１０節 老朽ため池改修計画

１.洪水吐改修計画

（１） 計画基準雨量

変更なし

該　当　事　項　な　し

（２） 計画洪水量

変更なし

該　当　事　項　な　し

２.堤体補強計画

変更なし

該　当　事　項　な　し

３.取水施設改修計画

変更なし

該　当　事　項　な　し

第５章　主要工事計画

第１節 用水施設

１．貯水池

変更なし　（第１７表－１）

名称				位置						備　考
堤　体	型式	流域面積　(km²)		堤高 (m)	堤長 (m)	提体積 (千m³)	基礎地盤 地質	貯水量（千m³）		
		直接	間接					総貯水量	有効貯水量	
	該　当　事　項　な　し									
洪水吐	型　式		洪水量 (m³/s)	取水施設	型式	取水量 (m³/s)	放流施設	型式	放流量 (m³/s)	
					水　路 流入式					

２．頭首工

変更なし　（第１７表－２）

名　称				位　置				備　考
型　式	提　高 (m)	提　長 (m)			取水位 (m)	取水量 (m³/s)	付帯施設	
		固定部	可動部	計				
	該　当　事　項　な　し							

３．揚水機

変更なし　（第１７表－３）

項目 / 名称	位　置	揚水量 (m³/s)	揚　程（m）		揚　水　機			原　動　機			備　考
			全揚程	実揚程	型　式	口径 (mm)	台数 (台)	型　式	動　力 (kW)	台　数 (台)	
		該　当　事　項　な　し									

４．用水路

（第１７表－４）

項目 / 水路名	かんがい面積(ha)			通水量 (m³/s)	延　長 (km)			構　造	勾配	主要構造物	備　考
	事　業　名				開きょ	トンネル その他	計				
	区画整理		計								
(　〃　) 支線用水路	(　12.9) 12.2		(　12.9) 12.2	(　0.1206) 0.1155	(　1.9) 1.2	(　2.8) 3.0	(　4.7) 4.2	(　〃　) BF、VU	(　〃　) 1/200	(　〃　) 仕切弁	
計	(　12.9) 12.2		(　12.9) 12.2	(　0.1206) 0.1155	(　1.9) 1.2	(　2.8) 3.0	(　4.7) 4.2				

５．その他かんがい施設

変更なし

該　当　事　項　な　し

第２節 排水施設

１．排水水門

変更なし

（第１８表－１）

項目 名称	位置	型式	構造	内水位 (m)	外水位 (m)	排水量 (m^3/s)	備考
		該当事項なし					
計							

２．排　水　機

変更なし

（第１８表－２）

項目 名称	位置	排水量 (m^3/s)	揚程 (m)		排水機			原動機			備考
			全揚程	実揚程	型式	口径 (mm)	台数 (台)	型式	動力 (kW)	台数 (台)	
			該当事項なし								
計											

３．排　水　路

（第１８表－３）

項目 水路名	受益面積 (ha)			排水量 (m^3/s)	延長 (km)			構造	勾配	主要構造物	備考
	事業名				開きょ	トンネル その他	計				
	区画整理		計								
(　〃　) 支線排水路	(　12.9) 12.2		(　12.9) 12.2	(　〃　) 4.161	(　2.0) 2.4	(　〃　) －	(　2.0) 2.4	(　〃　) 排水フリューム	(　〃　) 1/200		
計	(　13.0) 12.2		(　13.0) 12.2	(　〃　) 4.161	(　2.0) 2.4	(　〃　) －	(　2.0) 2.4				

４．その他排水施設

変更なし

該当事項なし

第３節　道路及び索道

１．　道　　路

（１）道路の総括表

（第１９表-１）

項目 区分	路線名	幅(有効)×延長 (m)　　(km)	構造	付帯構造物 名称	構造	数量 (箇所)	最急勾配 (%)	同左の延長 (m)	最小曲線半径 (m)	備考
支線	農道１	(　0.78　) 4.0（3.0）× 1.11	(　〃　) Ａｓ舗装	(　〃　) －	(　〃　) －	(　〃　) －	(　〃　) －	(　〃　) －	(　〃　) －	
	農道２	(　0.92　) 5.0（4.0）× 0.94	(　〃　) Ａｓ舗装	(　〃　) －	(　〃　) －	(　〃　) －	(　〃　) －	(　〃　) －	(　〃　) －	
	農道３	(　1.30　) 4.0（3.0）× 0.68	(　〃　) 砂利舗装	(　〃　) －	(　〃　) －	(　〃　) －	(　〃　) －	(　〃　) －	(　〃　) －	
計		(　3.0　) 2.7								

（２）道路主要構造物

変更なし

（第１９表-２）

項目 路線名	名称	規模構造	延長 (m)	箇所数 (箇所)	備考
		該当事項なし			

２．　索　　道

変更なし

（第１９表-３）

項目 名称	延長 (m)	高低差 (m)	能力 (t/hr)	原動機 形式	動力	備考
		該当事項なし				

第４節　農用地造成

１．　農用地造成

（１）抜　　根

変更なし

（第２０表-１）

項目 区分	樹種	樹径 (cm)	ha当たり本数 (本/ha)	面積 (ha)	工法	備考
		該当事項なし				
計						

（２）除　　礫

変更なし

（第２０表-２）

項目 区分	対象土層の厚さ (cm)	ha当たり標準除礫量 (m^3/ha)	面積 (ha)	工法	備考
		該当事項なし			
計					

（３）　開墾作業

変更なし　（第２０表－３）

項目 区分		面積 (ha)	工法	備考
地目	造成工法			
		該当事項なし		
計				

（４）　地目変換

変更なし　（第２０表－４）

項目 区分	面積 (ha)	工法	備考
	該当事項なし		
計			

（５）　末端用水路等

変更なし　（第２０表－５）

項目 区分	数量	規模	構造	備考
	該当事項なし			

（６）　末端排水路等

変更なし　（第２０表－６）

項目 区分	数量	規模	構造	備考
	該当事項なし			

２．　土壌改良

変更なし　（第２０表－７）

項目 区分	面積 (ha)	石灰量 （ｔ）	りん酸質資材量 （ｔ）	有機質資材量 （ｔ）	備考
	該当事項なし				
計					

第５節　洪水調節施設

１．貯水池

変更なし

該　当　事　項　な　し

２．頭首工及び導水路

（１）頭首工

変更なし

（第２１表－２）

名称			位置					備　考
			堤　長　(m)			計画洪水位 (m)	付帯施設	
型式	集水面積 (km^2)	堤 高 (m)	固定部	可動部	計			
該	当	事	項	な	し			

（２）導水路

変更なし

（第２１表－３）

項目 / 水路名	通水量 (m^3/s)	延　長　(m)			構　造	勾　配	備　考
		トンネル	その他	計			
該	当	事	項	な	し		

第６節　干拓施設

１．堤　防

変更なし

（第２２表－１）

項目 / 名称	型　式	延長 (m)	構造					原地盤標高（m）		備　考
			堤頂標高 (m)	盛土幅 (m)	盛土標高及び舗装	上流斜面	下流斜面	平 均	最　低	
該	当	事	項	な	し					

２．潮止め

変更なし

（第２２表－２）

項目 / 名称	工　法	幅　員 (m)	敷高標高 (m)	潮止め堤標高 (m)	最大流速 (m/s)	床固め構造	備　考
該	当	事	項	な	し		

３．付属施設

変更なし

該　当　事　項　な　し

４．埋　　立

変更なし

（第２２表－３）

項目 区分	面　積 (ha)	埋　立　標　高 (m)	埋　立　土　量 (m^3)	施　工　方　法	備　　考
		該　当　事　項　な　し			

第７節　農用地整備施設

１．区画整理

（１）区画整理

（第２３表－１）

工　区　名	面　積 (ha)	整　地　工 標準区画	整　地　工 土　量(m^3)	表　土　扱　い 面　積(ha)	表　土　扱　い 土　量(m^3)	備　考
全　区	(　〃　) 1.0 (　〃　) 5.7 (　3.7) 3.0 (　〃　) 2.5	(　〃　) 100 × 100 [100 a] (　〃　) 100 × 70 [70 a] (　〃　) 75 × 40 [30 a] (　〃　) 50 × 40 [20 a]	(　〃　) －	(　12.9) 12.2	(　39,000) 37,000	
計	(　12.9) 12.2			(　12.9) 12.2		

（２）末端用水路等

（第２３表－２）

項目 区分	数　量	規　模	構　造	備　考
(　〃　) 支線用水路	(　4.72) 4.16 km	(　〃　) BF-300,VU-75～VU-200	(　〃　) ﾍﾞﾝﾁﾌﾘｭｰﾑ、ﾊﾟｲﾌﾟﾗｲﾝ	
計	(　4.72) 4.16 km			

（３）末端排水路等

変更なし

（第２３表－３）

項目 区分	数　量	規　模	構　造	備　考
(　〃　) 支線排水路	(　1.98) 2.37 km	(　〃　) 500×500 ～ 800×800	(　〃　) 排水フリューム	
	km			
	km			
計	(　1.98) 2.37 km			

２．暗渠排水

（１）暗渠排水

（第２３表－４－１）

項目 区分	面　積 (ha) 事業名 区画整理	面　積 (ha) 事業名	面　積 (ha) 計	集水渠 勾配	集水渠 管種	集水渠 管径 (mm)	集水渠 延長 (m/ha)	吸水渠 勾配	吸水渠 管種	吸水渠 管径 (mm)	吸水渠 深さ (m)	吸水渠 間隔 (m)	吸水渠 延長 (m/ha)	集水渠出口以下の排水施設 名称	集水渠出口以下の排水施設 構造	集水渠出口以下の排水施設 数量 (箇所)	備　考
(　〃　) 本暗渠	(　12.9) 0.8		(　12.9) 0.8	(　〃　) 1/500	(　〃　) ポリ管	(〃) 50～75	(〃) 106	(　〃　) 1/500	(　〃　) ポリ管	(〃) 50～75	(〃) 0.6～0.8	(〃) 7.5	(　〃　) 1,250	(　〃　) 水閘	(　〃　) ｽﾉｺﾞ式	(　〃　) 273	
計	(　12.9) 0.8		(　12.9) 0.8														

（２）心土破砕

変更なし　（第２３表－４－２）

区分＼項目	対象上層の厚さ (cm)	ha当たり標準除礫量 (m^3/ha)	面　積 (ha)	工　　法	備　　考
	該　当　事　項　な　し				
計					

３．客　　土

変更なし　（第２３表－５）

区分＼項目	面　積（ha） 事　業　名		計	客入土量 (m^3)	土取場土量 (m^3)	運搬距離 (km)	運搬方法	備　　考
	該　当　事　項　な　し							
計								

４．除　　礫

変更なし　（第２３表－６）

区分＼項目	対象上層の厚さ (cm)	ha当たり標準除礫量 (m^3/ha)	面　積 (ha)	工　　法	備　　考
	該　当　事　項　な　し				
計					

５．農地保全

（１）防風林

変更なし　（第２３表－７）

区分＼項目	幅 (m)	延　長 (m)	面　積 (ha)	樹　種	植栽本数 (本)	備　　考
	該　当　事　項　な　し					
計						

（２）排水路

変更なし　（第２３表－８）

区分＼項目	延　長 (m)	流　量 (m^3/s)	構　　造	備　　考
	該　当　事　項　な　し			
計				

（３）侵食防止工

変更なし　（第２３表－９）

名称＼項目	構　　造	数　　量	備　　考
	該　当　事　項　な　し		
計			

第８節　　老朽ため池改修施設

１．　貯水池

変更なし　　（第２４表）

名　　称					位　　置			
堤	型　　式	流　　域 (km^2)	堤　　高 （ｍ）	堤　　長 （ｍ）	堤体積 （m^3）	堤頂幅 （ｍ）	貯水量 (千m^3)	備　　考
体			該	当	事	項	な	し
洪水吐	型　　式	排水量 (m^3/s)	規　　模 （ｍ）	備　　考	取水設備	型　　式	取水量 (m^3/s)	備　　考

２．　堤体補強施設

（１）のり面保護施設

変更なし

該　当　事　項　な　し

（２）漏水防止工

変更なし

該　当　事　項　な　し

第６章　　附帯工事計画

変更なし

該　当　事　項　な　し

第７章　　工事の着手及び完了の予定時期

換　地　区	着　　手	完　了　予　定	備　　考
全区	（〃） 令和　２　年度	（〃） 令和　７　年度	

第８章　　環境との調和への配慮

変更なし

水辺空間の保全では、水生生物の生息環境となる深み工、拡幅工、ワンド工をそれぞれ検討する。また、各施設内には現地河床土の再利用を行う。希少な水生植物が確認された場合には、施工時期に地区内適地へ一時避難や移植を行う。水田と水路間の移動ルートを確保するために、水田魚道や排水路からの脱出スロープを配置する。

施工の際は、建設機械は排出ガス対策型建設機械、低騒音低振動型建設機械の使用に努め、大気環境の汚染及び騒音・振動を防止する他、ドライ施工を心がけ、濁水の発生軽減に努める。また、施工による建設廃材の発生を可能な限り抑制又は、リサイクルする他、野生生物への配慮として、原則、地区内発生土を利用し多様な緑地等の保全に努める。また、生態系調査の結果、保全が必要な動植物が存在する場合には、一時避難等の措置を検討する。

第９章　換　地　計　画　の　概　要

第１節　　換地計画を作成する上での基本的な考え方

変更なし

本事業を契機に、農用地等の集団化の向上はもとより、地域農業農村の発展に資するよう換地計画を樹立する。特に同計画をもとに地元権利者との合意形成を図り、利用権設定等を換地と一体的に行い、望ましい経営体に円滑に連坦的農地として集積されるよう換地選定を行う。

第２節　　換地区の設定

１．　換地区の名称、所在、面積

変更なし

（第２５表－１）

換　地　区　名	換　地　区　の　所　在	面　積（ha）
（　〃　） 全工区	（　〃　） 池田町：清水谷、柿ヶ原	（　16.0　） 15.9

２．　換地区を設定する理由

変更なし

該　当　事　項　な　し

第３節　　換地計画樹立の基本方針

１．　従前の土地の地積の基準

（第２５表－２）

換　地　区　名	地　積　の　基　準
（　〃　） 全工区	（　〃　） 換地交付の基準とする従前の土地の地積は、土地改良事業計画決定の日の登記簿地積とする。 計画変更により新たに地区内になる土地は、土地改良事業変更計画決定の日の土地登記簿地積とする。 但し、上記の日から２ヶ月以内に測量士、測量士補又は、土地家屋調査士の測量した実測図及び隣接土地所有者の同意書を添付して申し出があった地積とする。 但し、上記の日から２ヶ月以内に測量士、測量士補又は、土地家屋調査士の測量した実測図及び隣接

2. 用途別予定地積

用途（取得予定者）／換地区名／前・後		非農用地区域外に換地する土地												
		田	畑	山林・原野	その他	通常事業施行地域に含める土地（令第１条の９（　　）書き）			計	本事業によって生ずる土地改良施設用地			創設農用地	合計
						土地改良施設	その他	小計		改良区	その他	計		
全区	従前の土地	(14.0) 13.5	(〃) —	(〃) —	(〃) —	(〃) —	(〃) —	(〃) —	(14.0) 13.5	(〃) —	(〃) —	(〃) —	(〃) —	(14.0) 13.5
	換地	(12.9) 12.2	(—) 0.2	(〃) —	(〃) —	(〃) —	(〃) —	(〃) —	(12.9) 12.4	(〃) —	(〃) —	(〃) —	(〃) —	(12.9) 12.4
	従前の土地													
	換地													
	従前の土地													
	換地													
	従前の土地													
	換地													
合計	従前の土地	(14.0) 13.5	(〃) —	(〃) —	(〃) —	(〃) —	(〃) —	(〃) —	(14.0) 13.5	(〃) —	(〃) —	(〃) —	(〃) —	(14.0) 13.5
	換地	(12.9) 12.2	(—) 0.2	(〃) —	(〃) —	(〃) —	(〃) —	(〃) —	(12.9) 12.4	(〃) —	(〃) —	(〃) —	(〃) —	(12.9) 12.4

（単位 ： ha）　（第２５表－３）

非農用地区域に換地する土地										機能交換に係る土地				一般国公有地	総合計
特定用途用地			異種目換地	創設非農用地					合計	国	県	市町村他	合計		
宅地	その他	計		農業経営合理化施設用地	生活上・経営上必要な施設用地	公用・公共用施設用地	宅地等	計							
(〃) —	(〃) 118㎡	(〃) 118㎡	(—) 0.2	(〃) —	(〃) —	(〃) —	(〃) —	(〃) —	(118㎡) 0.2	(〃) —	(〃) —	(2.0) 2.2	(2.0) 2.2	(〃) —	(16.0) 15.9
(〃) —	(〃) 118㎡	(〃) 118㎡	(0.1) 0.2	(〃) —	(〃) —	(〃) —	(〃) —	(〃) —	(0.1) 0.2	(〃) —	(〃) —	(3.0) 3.3	(3.0) 3.3	(〃) —	(16.0) 15.9
(〃) —	(〃) 118㎡	(〃) 118㎡	(—) 0.2	(〃) —	(〃) —	(〃) —	(〃) —	(〃) —	(118㎡) 0.2	(〃) —	(〃) —	(2.0) 2.2	(2.0) 2.2	(〃) —	(16.0) 15.9
(〃) —	(〃) 118㎡	(〃) 118㎡	(0.1) 0.2	(〃) —	(〃) —	(〃) —	(〃) —	(〃) —	(0.1) 0.2	(〃) —	(〃) —	(3.0) 3.3	(3.0) 3.3	(〃) —	(16.0) 15.9

３.農用地集団化の方針

変更なし

（第２５表－４）

換地区分	地帯別、グループ別団地の設定	個人別換地の方法		
		位置の選択方法	１戸当たりの目標団地数	区画畦畔の取扱い
全工区	営農グループ別集団化	換地は、各人の従前の土地が最も密集した位置を中心に定める。 グループ別集団化との調整を図り、換地の位置を選定し、集団化を図る。	各農家の農用地は、出来るだけ大規模に集団化するものとし、1戸あたりの団地数は、おおむね２団地を目標とする。	固定畦畔

４.非農用地の換地方法

変更前

（第２５表－５）

換地区名	用途	非農用地区域の位置の概略	面積（㎡）	換地の手法	換地取得予定者	その他
全工区	施設用地	池田町柿ケ原6字4番2	118	特定用途用地換地	池田町	
	宅地	池田町柿ケ原6字9番1の一部	120	特定用途用地換地	個人	
	機械格納庫	池田町清水谷52字23番	1,190	異種目換地	個人	

変更後

（第２５表－５）

換地区名	用途	非農用地区域の位置の概略	面積（㎡）	換地の手法	換地取得予定者	その他
全工区	施設用地	池田町柿ケ原6字4番2	118	特定用途用地換地	池田町	
	機械格納庫	池田町清水谷52字23番	1,190	異種目換地	個人	
	農舎	池田町柿ケ原6字9番1の一部	120	異種目換地	個人	
	農舎	池田町清水谷23字17番の一部	190	異種目換地	個人	

第４節　土地の評価及び清算の方法

１.評価の方法　　変更なし

標準地比準方式

２.清算の方法　　変更なし

比例地積清算方法

第５節　換地計画樹立の年度計画

（第２５表－６）

区分／換地区名	一時利用地の指定予定年度	換地計画の決定予定年度	換地処分予定年度	備考
（　〃　） 全工区	（　３～５　） 令和３～６年度	（　６　） 令和７年度	（　〃　） 令和７年度	

第６節　換地処分の時期に関する特則　　変更なし

地区の全部について区画変更工事が完了し、確定測量が行われた時は、土地改良法第９６条の４において準用する同法第５４条第２項本文の規定にかかわらず換地処分を行う事ができる。

第１０章　事業費の総額及び内訳

（第２６表）

区分＼事業名	区画整理（単位：千円）	備考
整地工	（ 108,000 ） 112,516	（ 4 ） 令和 7 年度単価
道路工	（ 23,000 ） 60,681	
用水路工	（ 105,000 ） 117,074	
排水路工	（ 62,000 ） 95,238	
暗渠排水工	（ 32,000 ） 3,530	
小計	（ 330,000 ） 389,039	
測量試験費	（ 30,000 ） 38,493	
換地費	（ 40,000 ） 32,468	
小計	（ 70,000 ） 70,961	
計	（ 400,000 ） 460,000	
地方事務費	（ 〃 ） ―	
総事業費	（ 400,000 ） 460,000	
関連事業（参考）		

第１１章 効　用　　（第２７表）

事業名	区分 ＼ 項目		年増加見込効果額（千円）	年増加見込所得額（千円）	備考
区画整理	食料の安定供給の確保に関する効果		(23,933) 24,218	(21,427) 20,778	
		作物生産効果	(4,646) 5,530	(281) 199	
		営農経費節減効果	(18,537) 17,666	(19,372) 18,574	
		維持管理費節減効果	(750) 1,022	(1,774) 2,005	
	農村の持続的発展に関する効果		(〃) —	(〃) —	
			(〃) —	(〃) —	
			(〃) —	(〃) —	
	農村の振興に関する効果		(〃) —	(〃) —	
			(〃) —	(〃) —	
	その他効果		(561) 505	(〃) —	
		国産農産物安定供給効果	(561) 505	(〃) —	
	計		(24,494) 24,723	(21,427) 20,778	(4) 令和 7 年度単価

（参考）

総費用（現在価値化）	(386,996) 435,340 千円	
総便益額（現在価値化）	(518,642) 591,841 千円	
総費用総便益比	(1.34) 1.35	≧ 1.00
総所得償還率	(〃) — %	≦ 20 %
増加所得償還率	(3.0) 2.6 %	≦ 40 %

第１２章 関連する事業

変更なし　　（第 ２ ８ 表）

区分	事業名	事業主体	受益面積（ｈａ）	備考
	該当事項なし			

第１３章　現況・計画図面

別途添付

１．計画平面図